1302/. 2018

Inwestycja:	*BUDYNEK BERNARDYŃSKA 14 , WARSZAWA* *działki nr ew. 55 obręb 10-505 przy ul. Bernardyńskiej w Warszawie*
Adres/położenie inwestycji	*działki nr ew. 55 i cz.57/14 obręb 10-505 przy ul. Bernardyńskiej w Warszawie*
Inwestor:	***MIASTO STOŁECZNE WARSZAWA Dz.MOKOTÓW.*** ***ul. Rakowiecka 25/27, 02-517 Warszawa***
Faza:	***PROJEKT WYKONAWCZY*** *opracowanie* ***Przyłącza wod-kan do Budynku Bernardyńska 14***
	branża ***SANITARNA*** ***projektant:*** ***mgr inż. Tomasz Bartodziejski*** ***uprawnienia nr Wa-103/90*** *sprawdzający* ***mgr inż. Maria Florak*** ***uprawnienia ST 152/76***
Warszawa 06.2018	

Stanisław Konopiński
ul. Ostrzycka 1/3 m. 89
04-035 Warszawa
NIP 113-186-97-79 Regon 140716661
Tucharska Magdalena

ZAWARTOŚĆ OPRACOWANIA

I. CZĘŚĆ OPISOWA.

-str.tytułowa
- spis treści
I. Opis techniczny do projektu Przyłączy wod-kan
1. Podstawa opracowania.
2. Zakres opracowania.
3. Opis ogólny projektowanej inwestycji.
4. Warunki gruntowo-wodne
5. Projektowane przyłącze wody
6. Projektowane przyłącza kanalizacyjne
7. Wytyczne realizacji inwestycji

Załączniki:
- uprawnienia i izby
- zał.1-Studnia wodomierzowa
-zał.2- Studnia z regulatorem odpływu
- zał.3 Oferta Wavin
- zał.4- Studnia redukcyjna
-zał.5- studnia Dz 425
-zal.6 profil wykopu

-Warunki techniczne podłączenia MPWiK.
- uzgodnienie san-epid,p.poż.

II. CZĘŚĆ RYSUNKOW

1. Plan Zagospodarowania Terenu
2. Profil przyłacza wody
3. Profil przykanalika sanitarnego
4. Profil przykanalika deszczowego
5. Rzut parteru

Opis do projektu wykonawczego „ Przyłączy wod-kan" dla Budynku Przedszkola przy ul.Bernardyńskiej 14 w Warszawie

1. Podstawa opracowania.
- Zlecenie inwestora
- Plan zagospodarowania terenu osiedla.
- Projekt wewnętrznej instalacji wod-kan
- warunki techniczne MPWIK S.A

2. Zakres opracowania.
Projekt niniejszy obejmuje:
-przyłącze wody
-przyłącze kanalizacji sanitarnej i deszczowej
3. Opis ogólny projektowanej inwestycji.
Proj. Inwestycja stanowi budynek przedszkola , niepodpiwniczony o 2 kondygnacjach nadziemnych .
Budynek podłączony będzie do miejskich sieci: wod-kan i s.c.
Zródłem ciepła dla budynku będzie węzeł cieplny .

4.Warunki gruntowo – wodne
W podłożu projektowanej zabudowy występują utwory czwartorzędowe -pleistoceńskie , przykryte współczesnymi nasypami o zróżnicowanej miąższości .Są to piaski wodnopolodowcowe, gliny morenowe, gliny i piaski zastoiskowe.
Poziom wody gruntowej zlokalizowano na poziomie 2,8 m pod poziomem .
Sieć cieplna powyżej wód gruntowych.

5.Projektowane przyłącze wody

Projektowany budynek zasilany będzie w wodę z wodociągu żeliwnego DN250 zlokalizowanego w ul.Bernardyńskiej.

Przyłącze wody do budynku zaprojektowano w poziomie parteru w wydzielonym pomieszczeniu, gdzie zlokalizowany będzie zawór główny oraz zestaw hydroforowy.
Z przyłącza zasilane będą:

-instalacja wody socjalno-bytowej
-instalacja p.poż. zasilajaca hydranty p.poż.
Przyłącze wykonać z rur żeliwnych sferoidalnych do studni wodomierzowej oraz z rur PE 90x8.2 PN10 od studni do budynku.

Połączenie przyłącza z wodociągiem wykonywać poprzez projektowany trójnik MMA 250/80/250. Na przyłączu należy zamontować zasuwę domową kołnierzową długą DN80 PN10 z miękkim uszczelnieniem klina .
Przewody przyłącza prowadzić ze spadkiem w kierunku wodociągu.
W studni wodomierzowej zamontować wodomierz, zasuwy odcinające kołnierzowe długie ø80 oraz zawór zwrotny antyskażeniowy typ BA ϕ80 poprzedzony filtrem siatkowym. Przed i zaworem antyskażeniowym zamontować zawór odcinający ϕ80 .

5.1. Zestawienie przyborów oraz wypływy normatywne wg PN-92/01706

POZ.	PRZYBÓR	ILOŚĆ		Σq_N [l/s]	
		C.W.	W.Z.	C.W.	W.Z.
1	zmywarka	-	1	-	0,25
2	Płuczka 0,13	-	35	-	4,55
3	Umywalka 0,07	48	48	3,36	3,36
4	Wanna 0,15	-	-	-	-
5	Natrysk	11	11	1,65	1,65
6	Pralka 0,25	-	-	-	-
7	zawór czerpalny	-	8	-	2,40
8	Zlewozmywak 0,07	12	12	0,84	0,84
Σq_N [l/s]				5,85	13,05

Normatywny przepływ wody zimnej socjalnej:
Σq_N =5.85+13.05=18.90 l/s
Przepływ obliczeniowy wody socjalnej:
$q_{OBL} = 1,7(\Sigma q_N)^{0,21} - 0,7 = 2.91$ l/s = 10.5m^3/h
Ilość wody dla p. poż. wewn. przyjęto wydajność 2 hydrantów HP25
Q p.poz=2*1,0l/s =2 l/s m^3 /h =7.2 m3/h
5.2. Dobór wodomierza:
Wydajność wodomierza:
Qp.poż. < Qsocj-byt
Qw=Qsocja-byt.= 2.9 l/s=10.5 m^3/h
Dla budynku przyjęto wodomierz
JS40; Q_{NOM}=10m^3/h Q_3=16m^3/h dn=40mm
Wodomierz główny zlokalizowany będzie w studni zewnętrznej 3.0x1.5 Za zestawem wodomierzowym należy zamontować zawór zwrotny antyskażeniowy typ BA DN80 z filtrem siatkowym DN80.
Przyłącze wody dla budynku – Dz90.
Wodomierze dla mieszkań:
5.3 Obliczenia wody zimnej
Dane do obliczeń:
-ilość dzieci: 250
-ilość wody na 1 mieszkańca: 140 l/dn;
-współczynniki K_d = 1.2; K_h = 1,6;

$Q_{dn=}$ 140 x250=35000 l/d=35 m^3/d
$_{MAX}Q_{dn}$ = 1,2 ×35 =42 m^3/dn
$_{MAX}Qh_n$ = (1,6x42) / 11 =6.1 m3/h=1.7 l/s

5.4 Materiał i uzbrojenie**.**
- przewody żel. Sferoidalne DN80,L=29m
- przewody -PE ϕ90 L=108m
- zasuwa domowa kołnierzowa DN80 długa z miękkim uszczelnieniem klina sz.1
- przed i za wodomierzem zasuwy odcinające długie kołnierzowe ϕ80-szt.2
- zawór zwrotny antyskażeniowy typ BA ϕ80. Sz.1 poprzedzony filtrem siatkowym ϕ80
-przed zaworem BA zawór odcinający kołnierzowy ϕ80
- studnia wodomierzowa 3.0x1.5,h=2.18m

5.5 Próba szczelności i dezynfekcja.
Po ułożeniu i zmontowaniu przewodu na całej długości, za wyjątkiem złącz, wykonać podsypkę do połowy średnicy oraz każdą rurę zakotwić w połowie długości. Próbę szczelności wykonywać przez min. 12 godz. Napełnienie przewodu zaczynać od najniższego punktu. Przewód należy dobrze odpowietrzyć. Następnie za pomocą pompy hydraulicznej podwyższyć ciśnienie do wielkości równej 1,5 ciśnienia próbnego lecz nie mniej niż 1,0 MPa. Po pozytywnym wyniku próby należy sporządzić szkic przewodu z zaznaczeniem kształtek, następnie zacząć zasypkę. Zasypywanie zaczynać od złączy. Przewód zasypywać równomiernie ubijając co 20cm.Po zasypaniu przewód przepłukać. Płukanie przeprowadzać przy prędkości przepływu 1,0m/s. Dezynfekcję wykonać roztworem podchlorynu sodu przez 24 do 48 godzin. Po zakończeniu dezynfekcji rurociąg ponownie przepłukać. Po płukaniu pobrać próbki wody do analizy fizyko–chemicznej i bakteriologicznej.

6. Projektowane przyłącze kanalizacyjne
Projektowany budynek zlokalizowany są na terenie objętym systemem kanalizacji rozdzielczej.
Ścieki z projektowanego budynku kierowane będą do kanału istniejącego w ul. Bernardyńskiej - istniejący kanał DN250 i przez istniejące przyłącze DN150.
6.1Instalacja kanalizacji sanitarnej.
Do kanalizacji sanitarnej odprowadzane będą
-grawitacyjnie ścieki socjalno-bytowe z budynku

6.2Sprawdzenie przepustowości przykanalika sanitarnego DN150

Ilość ścieków sanitarnych z projektowanego przedszkola: qn=2.91 l/s
Ilość ścieków z istniejącego budynku biurowego na dz. 57/8:
- ilość pracowników 90 osób
- ilość wody na 1 zatrudnionego q=30 l/dobę
Qdn=90*30=2700 l/dn
Qmax=2700*1.2=3240 l/dn=3.24m3/dn
Qh=3.24*2/8=0.81 m3/h=0.22 l/s
Sumaryczna ilość ścieków Q=2.91+0.22=3.13 l/s
Dopuszczalny przepływ dla DN200 przy spadku 1% wynosi 17.7 l/s> 3.13 l/s
6.2 Instalacja kanalizacji deszczowej.

Do kanalizacji deszczowej odprowadzane będą
- wody opadowe z odwodnienia dachów (wewnętrzne rury deszczowe)
- wody opadowe z 2 wpustów zewnętrznych
- wody opadowe z drenażu boiska

Wody opadowe retencjonowane będą w zbiorniku z którego odpływ przewidziano poprzez regulator odpływu wycechowany na 12 l/s.

6.3.1.Bilans wód deszczowych

Do obliczeń przyjęto deszcz miarodajny 130 dm3/sek/ha.

TEREN	POW. (m2)	współczynnik spływu Ψ	ilość wody (l/sek)	UWAGI
budynek przedszkola	1132,5	0,8	11,778	dach odwodniony do kanalizacji
wiata śmietnikowa i na zabawki	56	0	0,000	dach odwodniony na teren zielony bez drenażu
scena	28	0,8	0,291	
istniejąca droga i chodnik od strony zachodniej	284,14	0	0,000	według stanu istniejącego
projektowany parking i droga pożarowa z kostki	499,31	0,6	3,895	
projektowany parking i droga z ekokratki PEHD	947,5	0,1	1,232	
droga rowerowa z płyt syntetycznych PEHD	508,28	0,1	0,661	odwodnienie poprzez drenaż
plac zabaw z nawierzchnią poliuretanową	665,63	0,1	0,865	odwodnienie poprzez drenaż
nawierzchnia sportowa ze sztucznej trawy	115,5	0,1	0,150	odwodnienie poprzez drenaż
nawierzchnia piaszczysta - plac zabaw dzieci młodszych	121,98	0,1	0,159	odwodnienie poprzez drenaż
chodniki z płyt bet.	128,08	0,6	0,999	
nawierzchnia trawiasta z drenażem	750	0,1	0,975	odwodnienie poprzez drenaż
trawnik bez drenażu	2429,08	0	0,000	
RAZEM	7666		21,004	

Jak wynika z powyższych obliczeń, przewidywana maksymalna ilość wody deszczowej na którą należy zaprojektować zbiornik retencyjny wyniesie zatem:

22 dm^3/sek - 12 dm^3/sek = **10 dm^3/sek**

Objętość deszczu (**10 dm^3/sek)** = pojemność cz. zbiornika

Do obliczeń pojemności zbiornika przyjęto czas zatrzymania wód opadowych wynoszący 15 min. co daje wynik min.9m^3.

Przyjęto zbiornik retencyjny w formie rury DN600 o długości minimalnej 58.7m.b. Wypływ będzie regulowany poprzez regulator NW 12.

Objętość zbiornika V=58.7*(0.6x0.6)*3.14/4=16.5m3

6.4 Opis rozwiązań dla kanalizacji deszczowej

Wody opadowe odprowadzane będą do istniejącego przykanalika DN150 a następnie do kanału DN200 i do kanalizacji deszczowej w ul.Bernardyńskiej.Na odpływie przyjęto studnię Sd1 z regulatorem odpływu.Studnia DN 160 z króccami 2 dopływowymi - DN160 oraz dopływowym ze zbiornika retencyjnego DN160. Zastosowano studnię typową z włazem typu ciężkiego firmy Wavin.

Przed i za zbiornikiem retencyjnym Dn600 zaprojektowano studnie redukcyjne Tegra 1000. Studnie typowe firmy Wavin.

Na kanale DN600 przewidziano 2 ~~trójniki~~ kształtki siodłowe 600/160 dla podłączenia wpustu WU2 i odpływu z budynku.

6.5Sprawdzenie przepustowości istniejącego przykanalika deszczowego

- ilość wód opadowych z projektowanego przedszkola q=12 l/s
- ilość wód odprowadzonych z dz.57/8:

całkowita pow.działki Fc=1610m2

pow.zabudowy F1=694m2

pow. Chodników i trawników F2=916m2

Ilość wód opadowych:

Q1=916*130 *0.1/10000=1.19 l/s

Q2=694*130*0.9/10000=8.11 l/s

Ilość ścieków deszczowych odprowadzana do istniejącego przykanalika:

Q=4.05+12=16.05 l/s

Przy spadku 1% max.przepustowość wynosi 16.6 l/s

6.6. Materiał i uzbrojenie

- kanały zaprojektowano z rur kanalizacyjnych Ø160 i Ø600- z PVC klasy S (sztywność obwodowa SN8kN/m^2) z litą ścianką, łączonych na uszczelki gumowe producenta rur - wg PN-EN 1401:1999.:

- Ø160, L=24.4m
- Ø600,L=58.7m

-kanały z PVC układać na podsypce piaskowo-żwirowej gr. 20cm

-studnie redukcyjne z PP -Tegra ϕ1000-600/160- kryte włazami typu ciężkiego szt.2

- studnia rew.połączeniowa Ø1160 z regulatorem NS12 firmy Wavin
- wpust uliczny DN500 z osadnikiem 0.95m-szt.2

7. Wytyczne realizacji inwestycji

Roboty ziemne

Roboty ziemne należy prowadzić zgodnie z normą PN-B-10736/99, z zachowaniem przepisów BHP, ruchu drogowego, w oparciu o wytyczone przez uprawnionego geodetę projektowane trasy sieci i przyłączy wod.-kan.

Roboty ziemne mają charakter liniowy. Wykopy wykonywać jako wąsko przestrzenne, umocnione pionowo zakładanymi wypraskami stalowymi z typowym rozparciem. Montaż rur prowadzić zgodnie z instrukcją montażową producenta. Przewody układać na podsypce piaskowej 20cm. Zasypkę należy wykonywać warstwami - pierwsza 30 cm powyżej wierzchu rury, z zagęszczeniem ręcznym, ze szczególnym uwzględnieniem dokładnego wypełnienia

bocznych przestrzeni. Następnie co 20 cm zagęszczane mechanicznie. Zasypka powinna być wykonywana gruntem piaskowym rodzimym. Stopień zagęszczenia warstwy nad rurami PVC -97%; stopień zagęszczenia przy powierzchni 98% (wg skali Proctora).

Miejsce wywozu urobku należy uzgodnić z Inwestorem. Wykopy w pobliżu istniejącego uzbrojenia oraz w pobliżu drzew należy wykonywać ręcznie, a odsłonięte urządzenia podziemne zabezpieczyć przed uszkodzeniem powszechnie stosowanymi rozwiązaniami typowymi, pod nadzorem ich użytkowników.

Wykopy powinny być zabezpieczone, oznakowane i oświetlone na całym odcinku wykonywanych robót. Jest to szczególnie ważne ze względu na prowadzenie robót w miejscach ogólnie dostępnych. Wykopy muszą być zabezpieczone, zarówno zaporami ustawionymi na terenie wzdłuż wykopu, jak i poprzez odpowiednie oświetlenie sygnalizacyjne i ostrzegawcze. Na skrzyżowaniach z ciągami pieszymi należy wykonać kładki z barierkami.

Pas frontu robót

W pasie frontu robót o szerokości ok. 5 m będzie wykop wąsko przestrzenny, szalowany, pas bezpieczeństwa, dojazd dla sprzętu, miejsce na składowanie materiałów. Należy uważać, aby nie składować materiału i sprzętu na istniejącym uzbrojeniu.

Organizacja ruchu

Szczegółowy zakres organizacji ruchu na czas budowy wykonany będzie w odrębnym opracowaniu w Projekcie Organizacji Ruchu.

Zabezpieczenie istniejącego uzbrojenia

Przed rozpoczęciem budowy należy uzyskać aktualną mapę w zakresie uzbrojenia podziemnego. W miejscach skrzyżowań prace należy wykonywać ze szczególną ostrożnością. Wszystkie odsłonięte w wykopie urządzenia podziemne należy zabezpieczyć przed uszkodzeniem zgodnie z dokumentacją i pod nadzorem odpowiednich służb.

mgr in[illegible] Tomasz Bartodziejski
upr. bud. [illegible] projektowania
i kierowania [illegible]ową
w zakresie [illegible] sanit.
Wa - 103/90, MAZ/[illegible]/3157/01

Dane techniczne wodociągowe
Załącznik do pisma
PRO.DRP.669.9665.2017.353617.17.BM.AGS

STARSZY SPECJALISTA
Barbara Morga

Załącznik do pisma
PRO.DRP.669.9665.2017.353617.17.BM.AGS

URZĄD WOJEWÓDZKI
w Warszawie
Wydział Nadzoru Urbanistycznego
i Budowlanego
Nr ewidencyjny Wa-103/90

Warszawa, 07 września 1990r.

STWIERDZENIE POSIADANIA PRZYGOTOWANIA ZAWODOWEGO

do pełnienia samodzielnej funkcji technicznej w budownictwie

Na podstawie art. 18 ust. 5 i art. 57 ust. 3 ustawy z dnia 24 października 1974 r. – Prawo budowlane (Dz. U. Nr 38, poz. 229) oraz § 2 ust.1 pkt 1, § 5 ust.1 pkt 1, § 7, § 13 ust.1 pkt 4 lit. "b" rozp. Ministra Gospodarki Terenowej i Ochrony Środowiska z dnia 20.II.1975 r. w sprawie samodzielnych funkcji technicznych w budownictwie (Dz. U. Nr 8, poz. 46 z późn. zmianami).

STWIERDZAM

że Ob. TOMASZ JANUSZ BARTODZIEJSKI s. Janusza
magister inżynier inżynierii środowiska

urodzony(a) dnia 21 listopada 1956 r. Radom

posiada przygotowanie zawodowe do pełnienia samodzielnej funkcji technicznej
projektanta oraz kierownika budowy i robót

w specjalności instalacyjno-inżynieryjnej w zakresie instalacji sanitarnych:

1/ do sporządzania projektów instalacji sanitarnych,

2/ do kierowania, nadzorowania i kontrolowania budowy i robót, kierowania i kontrolowania wytwarzania konstrukcyjnych elementów instalacji oraz oceniania i badania stanu technicznego w zakresie instalacji sanitarnych.

ARCHITEKT WOJEWÓDZKI
DYREKTOR WYDZIAŁU
Nadzoru Urbanistycznego i Budowlanego
inż. arch. Wydział Michałowski

URZĄD
MIASTA STOŁECZNEGO WARSZAWY
WYDZIAŁ URBANISTYKI i ARCHITEKTURY

Nr ewidencyjny St-152/76

Warszawa, dnia 5 lutego 1976 r.

STWIERDZENIE POSIADANIA PRZYGOTOWANIA ZAWODOWEGO
do pełnienia samodzielnej funkcji technicznej w budownictwie

Na podstawie art. 18 ust. 5 i art. 57 ust. 3 ustawy z dnia 24 października 1974 r. – Prawo budowlane (Dz. U. Nr 38, pozycja 229) oraz § 2 ust.1 pkt 1, § 4 ust.2, § 7, § 13 ust.1 pkt 4 lit.b rozporządzenia Ministra Gospodarki Terenowej i Ochrony Środowiska z dnia 20 lutego 1975 r. w sprawie samodzielnych funkcji technicznych w budownictwie (Dz. U. Nr 8, poz. 46).

STWIERDZAM

że Ob. MARIA FLORAK c. Jana

magister inżynier urządzeń sanitarnych

urodzony(a) dnia 24.01.1947 r. Dörpen Niemcy

posiada przygotowanie zawodowe do pełnienia samodzielnej funkcji

projektanta

w specjalności instalacyjno-inżynieryjnej w zakresie instalacji sanitarnych:

1/ do sporządzania projektów instalacji sanitarnych,

2/ w budownictwie osób fizycznych - do kierowania, nadzorowania i kontrolowania budowy, kierowania i kontrolowania wytwarzania konstrukcyjnych elementów instalacji oraz oceniania i badania stanu technicznego instalacji sanitarnych.

URZĄD MIASTA STOŁECZNEGO WARSZAWY 5

z up. PREZYDENTA MIASTA

mgr inż. arch. Eugeniusz Nawrocki
Z-ca Naczelnego Architekta Warszawy

Blonia zam. 3572-2-922 nakład 10 000 ki

POLSKA
IZBA
INŻYNIERÓW
BUDOWNICTWA

Zaświadczenie

o numerze weryfikacyjnym:

MAZ-ZQ2-NZ1-KLT *

Pan TOMASZ BARTODZIEJSKI o numerze ewidencyjnym MAZ/IS/3157/01
adres zamieszkania ul. KULCZYŃSKIEGO 22/47, 02-777 WARSZAWA
jest członkiem Mazowieckiej Okręgowej Izby Inżynierów Budownictwa i posiada wymagane ubezpieczenie od odpowiedzialności cywilnej.
Niniejsze zaświadczenie jest ważne od 2018-01-01 do 2018-12-31.

Zaświadczenie zostało wygenerowane elektronicznie i opatrzone bezpiecznym podpisem elektronicznym weryfikowanym przy pomocy ważnego kwalifikowanego certyfikatu w dniu 2017-11-29 roku przez:

Mieczysław Grodzki, Przewodniczący Rady Mazowieckiej Okręgowej Izby Inżynierów Budownictwa.

(Zgodnie art. 5 ust 2 ustawy z dnia 18 września 2001 r. o podpisie elektronicznym (Dz. U. 2001 Nr 130 poz. 1450) dane w postaci elektronicznej opatrzone bezpiecznym podpisem elektronicznym weryfikowanym przy pomocy ważnego kwalifikowanego certyfikatu są równoważne pod względem skutków prawnych dokumentom opatrzonym podpisami własnoręcznymi.)

* Weryfikację poprawności danych w niniejszym zaświadczeniu można sprawdzić za pomocą numeru weryfikacyjnego zaświadczenia na stronie Polskiej Izby Inżynierów Budownictwa www.piib.org.pl lub kontaktując się z biurem właściwej Okręgowej Izby Inżynierów Budownictwa.

Podpis jest prawidłowy

POLSKA
IZBA
INŻYNIERÓW
BUDOWNICTWA

Zaświadczenie

o numerze weryfikacyjnym:

MAZ-VAB-ILJ-9N2 *

Pani MARIA FLORAK o numerze ewidencyjnym MAZ/IS/3154/01
adres zamieszkania ul. DWORKOWA 15 A/17, 05-077 WARSZAWA
jest członkiem Mazowieckiej Okręgowej Izby Inżynierów Budownictwa i posiada wymagane ubezpieczenie od odpowiedzialności cywilnej.
Niniejsze zaświadczenie jest ważne od 2018-01-01 do 2018-12-31.

Zaświadczenie zostało wygenerowane elektronicznie i opatrzone bezpiecznym podpisem elektronicznym weryfikowanym przy pomocy ważnego kwalifikowanego certyfikatu w dniu 2017-12-14 roku przez:

Mieczysław Grodzki, Przewodniczący Rady Mazowieckiej Okręgowej Izby Inżynierów Budownictwa.

(Zgodnie art. 5 ust 2 ustawy z dnia 18 września 2001 r. o podpisie elektronicznym (Dz. U. 2001 Nr 130 poz. 1450) dane w postaci elektronicznej opatrzone bezpiecznym podpisem elektronicznym weryfikowanym przy pomocy ważnego kwalifikowanego certyfikatu są równoważne pod względem skutków prawnych dokumentom opatrzonym podpisami własnoręcznymi.)

* Weryfikację poprawności danych w niniejszym zaświadczeniu można sprawdzić za pomocą numeru weryfikacyjnego zaświadczenia na stronie Polskiej Izby Inżynierów Budownictwa www.piib.org.pl lub kontaktując się z biurem właściwej Okręgowej Izby Inżynierów Budownictwa.

SCHEMAT MONTAŻU ZESTAWU WODOMIERZOWEGO W STUDZIENCE
DLA POŁĄCZEŃ WODOCIĄGOWYCH DN 80

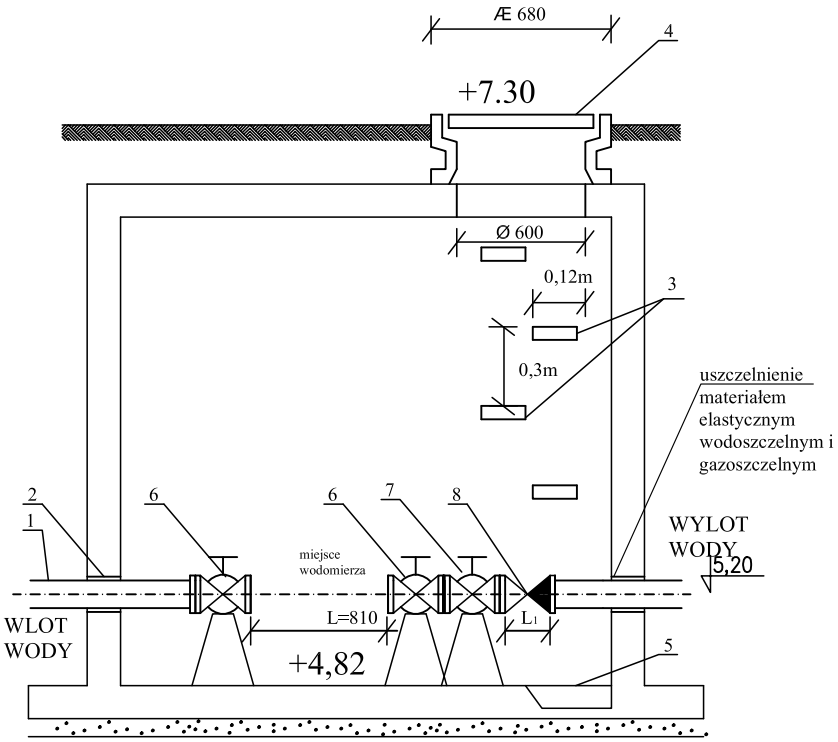

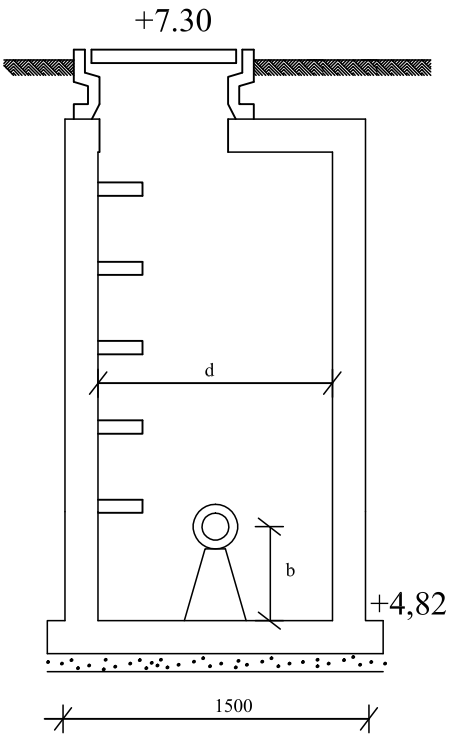

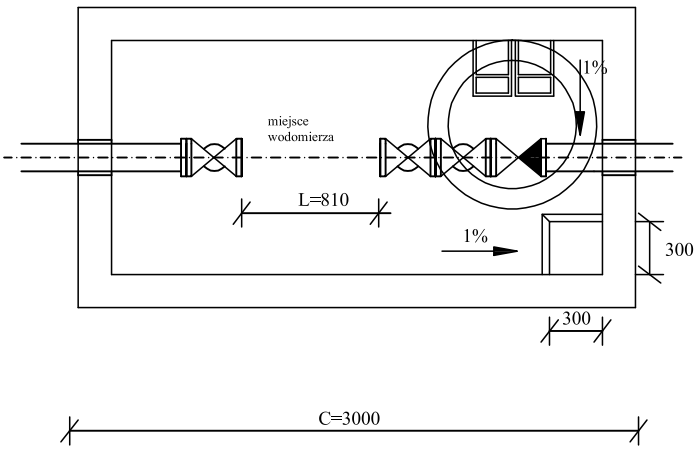

OZNACZENIA :
1. Przewód wodociągowy z rur żeliwnych Dn 80
2. Uszczelnienie materiałem elastycznym
3. Stopnie złazowe
4. Właz żeliwny DN 600 z dwoma pokrywami z których wierzchnia jest przystosowana do ruchu pieszego
5. Zagłębienie na wodę
6. Zasuwa kołnierzoa klinowa długa Dn80
7.Zawór /zasuwa odcinająca Dn80
8. ZZ-typ BA Dn80 L=260 poprzedzony filtrem siatkowym
- urządzenie zabezpieczajace przed przepływem zwrotnym

Montaz zgodnie z wymaganiami producenta

Średnica połączenia wodociągowego	Wymiary studzienki wodomierzowej bez zespołu zabezpieczjącego przed wtórnym zanieczyszczeniem				Wymiary studzienki wodomierzowej z zesp.zabezpieczającym przed wtórnym zanieczyszczeniem *	
D (mm)	L (mm)	b (mm)	c (mm)	d (mm)	L_1 (mm)	c_1 (mm)
80	810	380	3000	1500	310	3000

Uwaga:
* Długość studzienki uzależniona jest od typu zamontowanego w niej zespołu zabezpieczającego przed wtórnym zanieczyszczeniem.

Zał.1

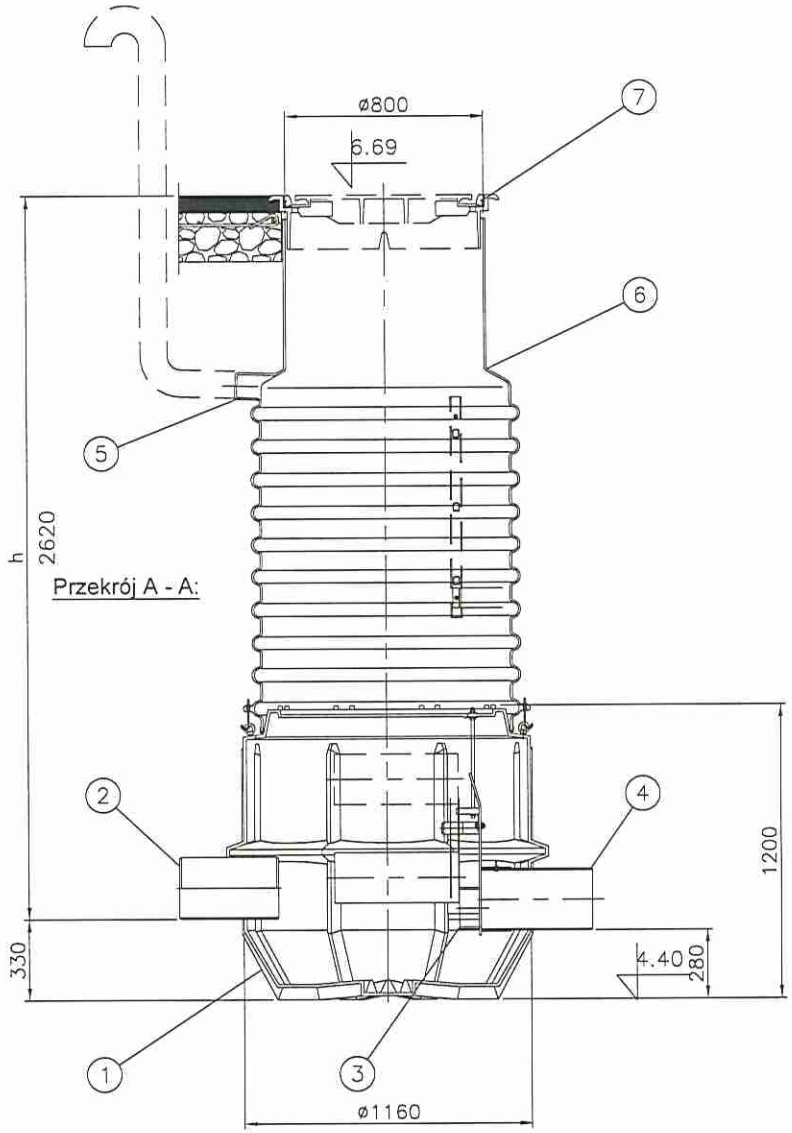

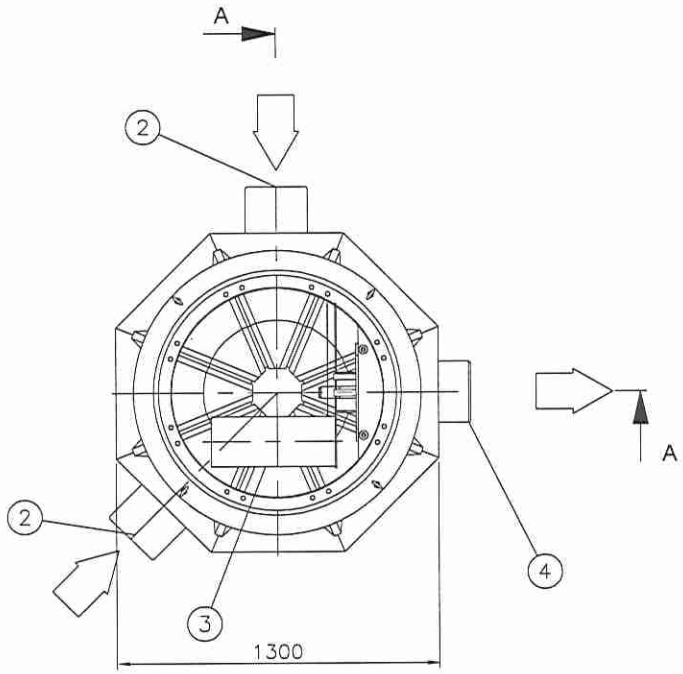

AKCESORIA: Właz pływający ø800, Norma PN–EN 124 Wypływ: 12 l/s

7	AKCESORIA: Właz pływający ø800, Norma PN–EN 124 Pokrywa D400 (40 tn) (x) ☐			
6	EuroHUK 800 studzienka włazowa, material: PE–MD h= Zagłębienie wlotu (mm)			1
	EuroHUK 800 h 9–13 (x) ☐	bez stopni	Note! h=1300...1700 mm	
	EuroHUK 800 h13–17 ☐	bez stopni ze stopniami	Note! h=1700...2100 mm	
	EuroHUK 800 h17–21 ☐	bez stopni ze stopniami	Note! h=2100...2500 mm	
	EuroHUK 800 h21–25 ☐	bez stopni ze stopniami	Note! h=2500...2900 mm	
5	Króciec wentylacyjny	PE	D110	1
4	Wylot	PE–HD	D160	1
3	Regulator pływakowy	SS	Max. flow 12 l/s	1
2	Wlot	PE–HD	D160	1
1	Material: PE–MD plastic (V=600L)		ø1160/1300 H=1200 mm	1

h= Zagłebienie wlotu (mm)

h= _____ mm (min. 1300/max. 2900 mm)

Wavin no.	Title:	Drawing type
TN	SISALTO	CUSTOMER DRAWING

Design by:	Checked by:	Approved by:	Drawing no.	page:	Date:	Scale:
SU SP	TA TP	HY HP	PIIRNO	SIVU/PAV		MK

This drawing and the technical information included in the drawing are property of Wavin–Labko.
All the national regulations concerning this product have to be checked before purchase of the product.
Installation have to be done according to installation manual.

Approved by customer:

/ . 201 .

wavin Labko
WAVIN–LABKO
Visiokatu 1
FIN–33720 Tampere
FINLAND
Tel. +358–20–1285 200
Fax +358–20–1285 530
www.wavin-labko.fi

Construction site:
ASIA
OSO
TMPAI

ZAŁ.2

CONNECT TO BETTER

Wavin Polska S.A.
dawniej Wavin Metalplast-Buk Sp. z o.o.
Adres
ul. Dobieżyńska 43
64-320 Buk
Polska
Telefon
+48 61 891 1000
Fax
+48 61 891 1011
Internet
www.wavin.pl
E-mail
kontakt.pl@wavin.com

Tel/Fax:

Do/To:

Dla/Att: Sz. Pan Tomasz Bartodziejski, tel.

Tel. 600 917 101

Od/From: Rafał Gudaj

Data/Date: 07.06.2018

Dotyczy/Subject: studnia z regulatorem Wavin

Szanowni Państwo!

Dziękuję za zapytanie. Przedstawiam ofertę na dostawę studni z regulatorem WAVIN.

Studnia z regulatorem FRW direct NS 12

Typ urządzenia	**Studnia z regulatorem pływakowym FRW direct NS 12**
Przepływ nominalny	NS 12 l/sek
Przewód wlotowy	2 x Dn 160 mm, kąt 135
Przewód wylotowy	Dn 160 mm, kąt 90 lewo
Regulator wypływu	NS 12
Średnica	1300 mm
Wysokość	1,2 m
Regulator	Regulator pływakowy
Otwór pod studzienkę włazową EuroHUK	1 otwór
Materiał	PE
Cena w Euro	**4895**

Do urządzenia należy dobrać 1 studzienkę włazową EuroHUK zgodnie z tabelą poniżej

Studzienki włazowe EuroHUK 800, Dn1000 z otworem włazowym Dn 800 do studni FRW direct

Typ studzienki włazowej	h –odległość między rzędną dna przewodu wlotowego, a rzędną terenu [mm]	Cena netto jednostkowa EUR
EuroHUK 9 –13- indeks 3045289	1300 – 1700	300
EuroHUK 13 –17- indeks 3045290	1700 – 2100	400
EuroHUK 17 – 21- indeks 3045291	2100 – 2500	600
EuroHUK 21 – 25- indeks 3045292	2500 – 2900	700
EuroHUK 25 – 29- indeks 3045292	2900 – 3300	800
EuroHUK 29 – 33- indeks 3045292	3300 – 3700	900

KRS
0000515160
NIP
788-00-08-752
Bank
HSBC Bank Polska SA
67 1280 0003 0000 0031
7418 2031

Dokumentacja Spółki przechowywana jest w: Sąd Rejonowy Poznań - Nowe Miasto i Wilda w Poznaniu, IX Wydział Gospodarczy Krajowego Rejestru Sądowego. Wysokość kapitału zakładowego: 113 600 000 PLN

CONNECT TO BETTER

Warunki handlowe:

- Ceny inwestycyjne, loco budowa
- Ceny studzienek HUK nie zawierają kosztów zakupu włazu DN 800. Ceny zgodne z cennikiem Wavin
- Do cen należy doliczyć VAT
- Ważność oferty – 30 dni.
- Termin dostawy: 4 tygodnie
- Obsługa przez dystrybutorów Wavin
- W sprawach handlowych proszę o kontakt z p. Sławomirem Gładkim, tel: 691 710 644.

Urządzenia są kompletne i nie wymagają montażu żadnych elementów wewnątrz. Urządzenia są gotowe do zainstalowania.
Dodatkowe pytania prosimy kierować na e-mail: separatory@wavin.pl

Z poważaniem

Rafał Gudaj
Wavin Polska S.A.
tel: 601 982 762

CONNECT TO BETTER

Wavin Polska S.A.
dawniej Wavin Metalplast-Buk Sp. z o.o.
Adres
ul. Dobieżyńska 43
64-320 Buk
Polska
Telefon
+48 61 891 1000
Fax
+48 61 891 1011
Internet
www.wavin.pl
E-mail
kontakt.pl@wavin.com

Stały wypływ możliwy jest dzięki swobodnemu działaniu pływaka i płyty regulującej. Elementy te tworzą rodzaj wahadła. Wraz ze wzrostem słupa wody w studni, pływak unosi się do góry, przez co płyta regulująca zmniejsza powierzchnię wypływu z króćca wylotowego.

Krzywa sprawności regulatora pływakowego Mini FRW direct NS 12

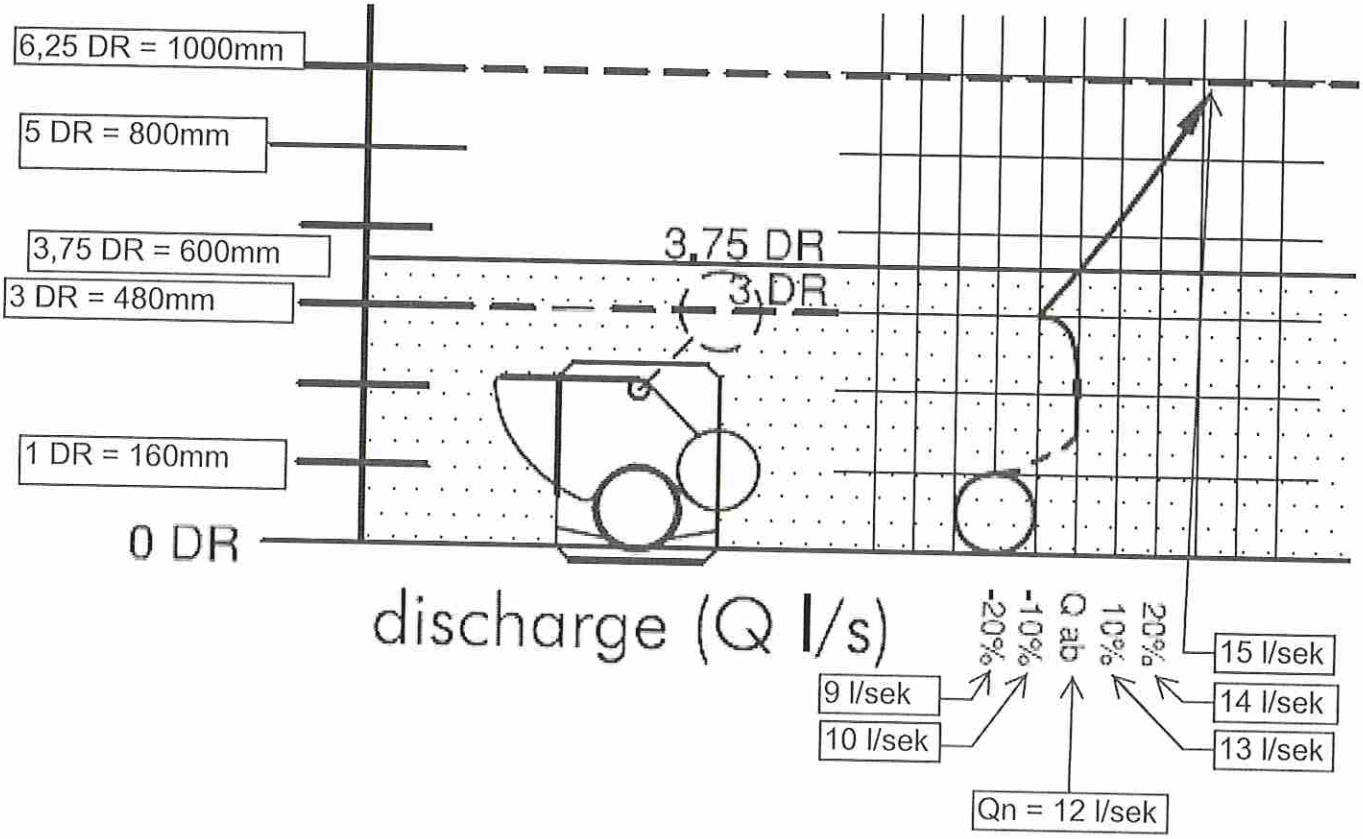

KRS
0000515160
NIP
788-00-08-752
Bank
HSBC Bank Polska SA
67 1280 0003 0000 0031
7418 2031

Dokumentacja Spółki przechowywana jest w: Sąd Rejonowy Poznań - Nowe Miasto i Wilda w Poznaniu, IX Wydział Gospodarczy Krajowego Rejestru Sądowego. Wysokość kapitału zakładowego: 113 600 000 PLN

wavin

CONNECT TO BETTER

PRZEKRÓJ A-A
SKALA1 : 10

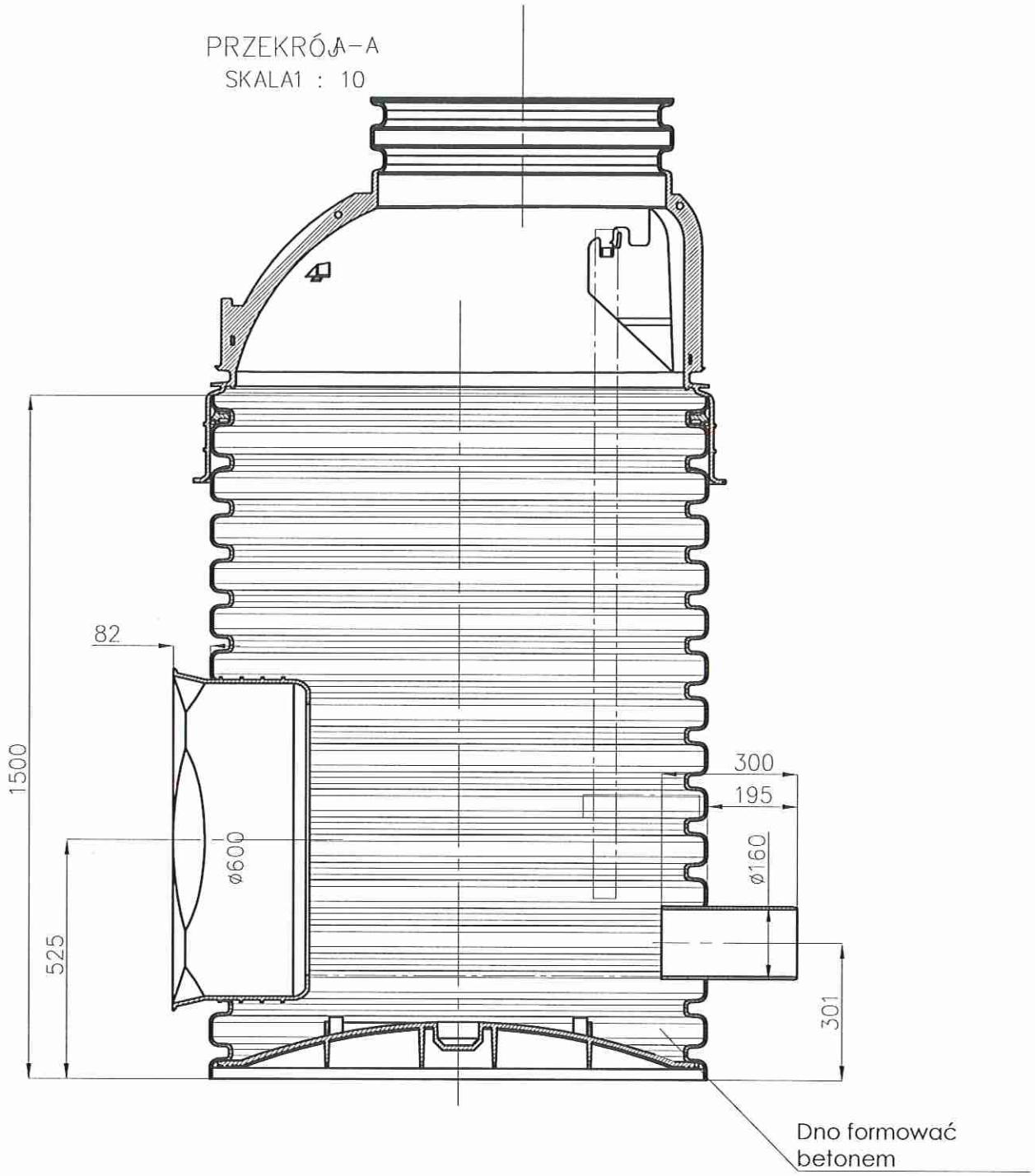

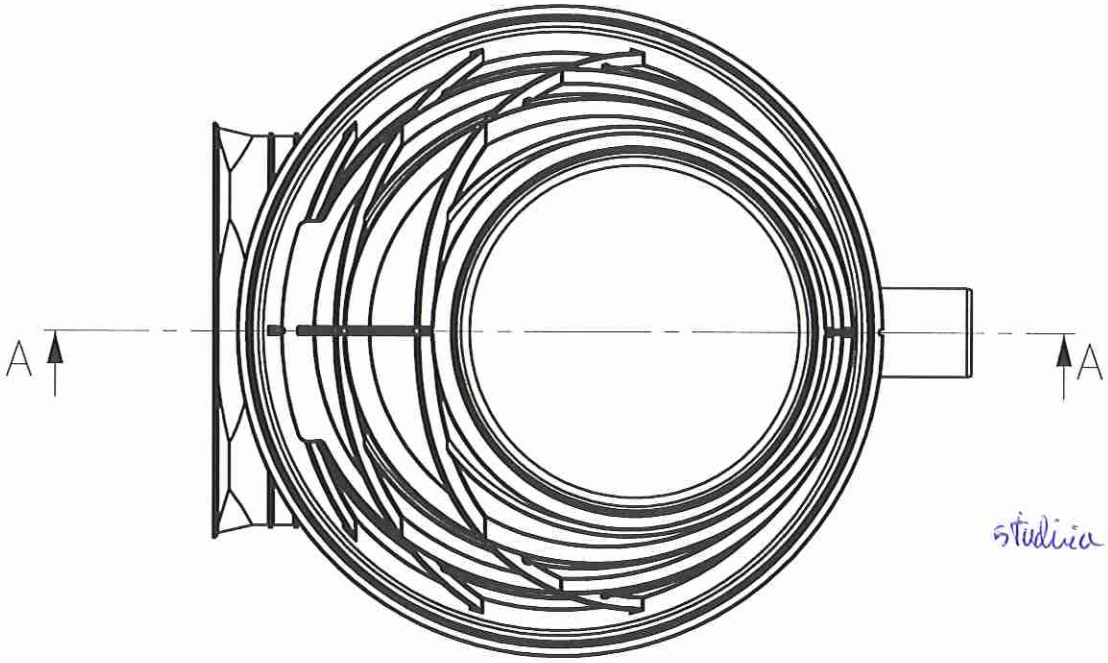

studnia SD-1.

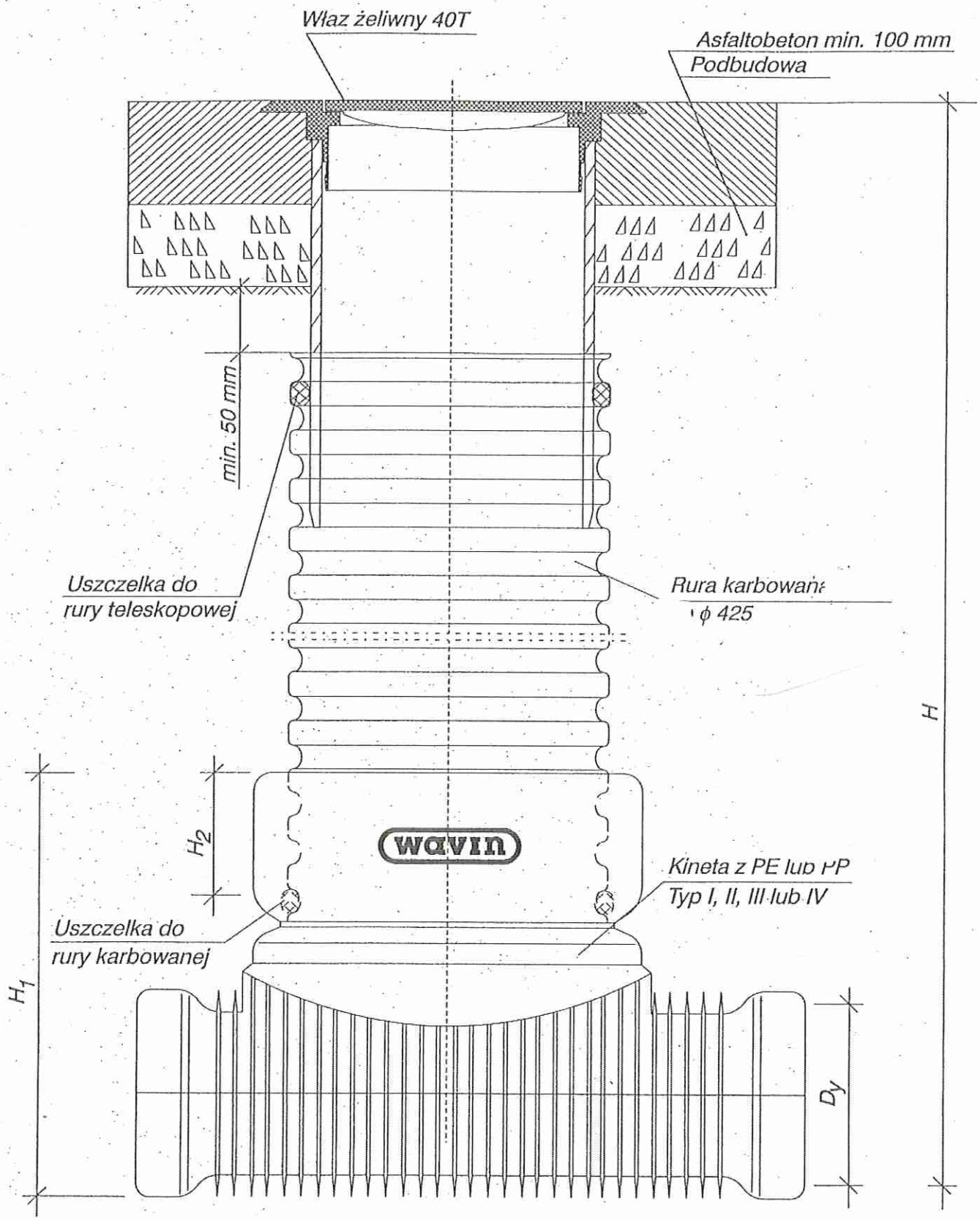

Studzienka inspekcyjna ϕ 425 z włazem żeliwnym ciężkim 40 T

Uwaga: Wymiary elementów z tworzyw sztucznych w/g katalogu firmy WAVIN.

PROFIL PIONOWY WYKOPU I ZASYPKI 1:20

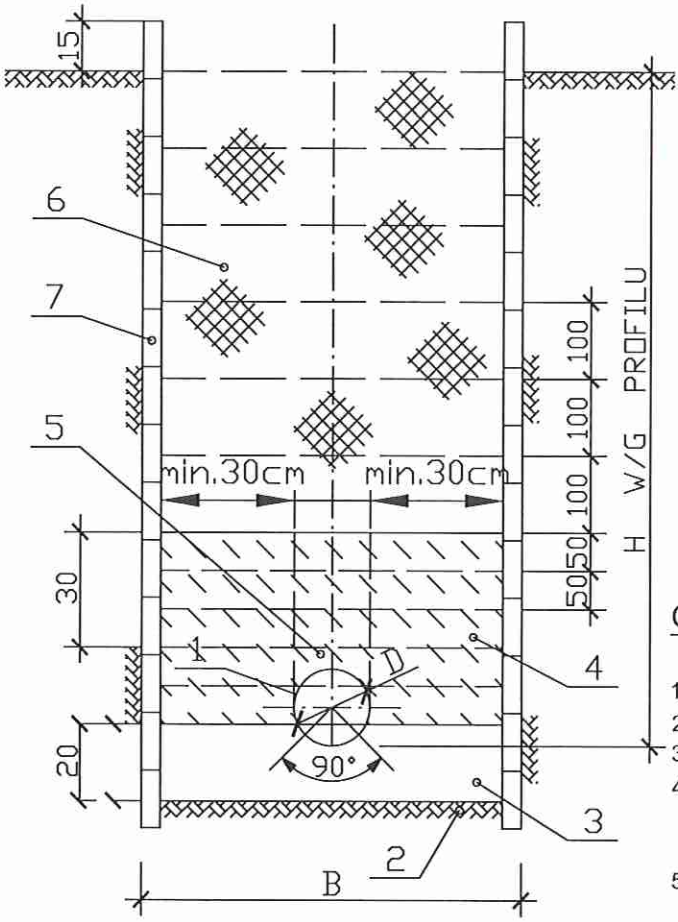

D	B
mm	
do 160	0,90
200	1,00
250	1,05
315	1,10
400	1,25
500	1,40

OZNACZENIA

1. RURA KANALIZACYJNA
2. PODŁOŻE Z GRUNTU RODZIMEGO
3. PODSYPKA Z PIASKU FILTRACYJNEGO
4. OBSYPKA Z PIASKU ŚREDNIOZIARNISTEGO WARSTWAMI GR. 10CM, ZAGĘSZCZONEGO DO Js = 91% DLA H > 2M, Js = 90% DLA H < 2M
5. OBSYPKA Z PIASKU ŚREDNIOZIARNISTEGO BEZPOŚREDNIO NAD RURĄ, KTÓREJ NIE NALEŻY ZAGĘSZCZAĆ
6. ZASYPKA WYKOPU PIASKIEM GRUBOZIARNISTYM GR. 20CM Z JEDNOCZESNYM ZAGĘSZCZANIEM
7. SZALUNEK POZIOMY Z DESEK SZER. 10 - 15CM, GR. 50MM

MIEJSKIE PRZEDSIĘBIORSTWO
WODOCIĄGÓW I KANALIZACJI
W M.ST. WARSZAWIE SPÓŁKA AKCYJNA

Warszawa, 9 listopada 2017 r.

PRO.DRP.669.9665.2017.353617.17.BM.AGS

Urząd Miasta Stołecznego Warszawy
Urząd Dzielnicy Mokotów
ul. Rakowiecka 25/27
02-517 Warszawa

WARUNKI TECHNICZNE PRZYŁĄCZENIA
do sieci wodociągowej i kanalizacyjnej

Dotyczy zaopatrzenia w wodę oraz odprowadzenia ścieków bytowych i wód opadowych z projektowanego budynku przedszkola zlokalizowanego przy **ul. Bernardyńskiej 14** w dzielnicy Mokotów w Warszawie.

Odpowiadając na pismo z dnia 27.10.2017 r., Miejskie Przedsiębiorstwo Wodociągów i Kanalizacji w m.st. Warszawie S.A. uprzejmie informuje odnośnie przyłączenia do:

1. **Sieci wodociągowej**
   a. Zaopatrzenie w wodę ww. projektowanego budynku w ilości 2,5 dm^3/s na cele socjalno - bytowe (wyliczonej na podstawie przeciętnych norm zużycia wody dla planowanej liczby użytkowników) oraz w ilości 2,0 dm^3/s na cele przeciwpożarowe do wewnętrznego gaszenia będzie możliwe z istniejącego przewodu wodociągowego DN 250 w ul. Bernardyńskiej po zaprojektowaniu i wybudowaniu przyłącza wodociągowego do budynku.
2. **Sieci kanalizacyjnej**
   a. Odprowadzenie ścieków bytowych z ww. projektowanego budynku będzie możliwe do istniejącego kanału sanitarnego Ø 0,25 m w ul. Bernardyńskiej poprzez istniejące przyłącze kanalizacji sanitarnej po sprawdzeniu jego przepustowości.
   b. Odprowadzenie w ograniczonej ilości wód opadowych z ww. budynku będzie możliwe do istniejącego kanału deszczowego Ø 0,60 m w ul. Bernardyńskiej poprzez istniejące przyłącze kanalizacji deszczowej po sprawdzeniu jego przepustowości.
   c. Maksymalna ilość wód opadowych odprowadzana z przedmiotowej inwestycji do miejskiej sieci kanalizacyjnej nie może przekroczyć wartości 12 dm^3/s. Większe ilości wód opadowych należy gromadzić w zbiorniku retencyjnym zaopatrzonym w urządzenie ograniczające przepływ i odprowadzać w okresie pogody bezdeszczowej. Dopuszczamy także inne sposoby zagospodarowania nadmiaru wód opadowych.
3. **Warunki dodatkowe**
   a. Na zaopatrzenie w wodę oraz odprowadzenie ścieków bytowych i wód opadowych należy opracować dokumentację techniczną zgodnie z obowiązującymi przepisami oraz „Wytycznymi do opracowywania dokumentacji technicznych oraz budowy przewodów i przyłączy wodociągowych i kanalizacyjnych oraz przepompowni kanalizacyjnych" (dostępnymi na stronie internetowej www.mpwik.com.pl) w oparciu o załączone dane.

b. Dokumentację techniczną należy uzgodnić w MPWiK w m. st. Warszawie S.A.
c. MPWiK w m. st. Warszawie S.A. zapewnia ciśnienie w miejskiej sieci wodociągowej w wysokości 0,25 MPa.
d. Do dokumentacji należy dołączyć dokumenty stwierdzające stan własności terenu, na którym zlokalizowana będzie projektowana zabudowa i projektowane uzbrojenie.
e. Rozstaw uzbrojenia na przewodzie wodociągowym należy sprawdzić w terenie.
f. Przyłącze wodociągowe do istniejącej zabudowy należy skasować pod nadzorem Zakładu Sieci Wodociągowej MPWiK w m.st. Warszawie S.A., ul. Mikkego 4 Warszawa.

Z-ca KIEROWNIKA
DZIAŁU ROZWOJU I PROJEKTOWANIA

Grzegorz Piechota

Załącznik:
1. Dane techniczne wodociągowe
2. Mapa z siecią kanalizacyjną – wydruk z GIS

Do wiadomości:
1. Archiwum II (32842)

Ośrodek Dokumentacji Geodezyjnej i Kartograficznej w Warszawie BAZA : 2017.MAP MOKOTOW_J.MAP
Id.zgł : BG.6640.11755.2017 Id.ew.mat : P.1465.2017.15440 Wykonawca : Geomix-Usługi Geodezyjne mgr inż.Krzysztof Rygol

MAPA DO CELÓW PROJEKTOWYCH
terenu przy ul. Bernardyńska 14, dz. ew. nr 57/14

Oznaczenie kancelaryjne pracy geodezyjnej		11755.2017
Miejscowość		Warszawa
Jednostka ewidencyjna	identyfikator	146505_8
	nazwa	Mokotów
Obręb ewidencyjny	identyfikator	146505_8.0502
	nazwa	1-05-02
Skala mapy	1:500	
Nazwa układu współrzędnych	prostokątnych płaskich	PUWG 2000
	wysokości	0-Wisły
Oznaczenie granic obszaru, który był przedmiotem aktualizacji		kolorem szarym
Oznaczenie i informacje o służebnościach gruntowych mających wpływ na zagospodarowanie gruntów, zlokalizowanych w granicach projektowanej inwestycji		wykonano bez ustalenia obciążeń
Oznaczenie i symbol konturu użytku gruntowego, który nie jest ujawniony w bazie danych ewidencji gruntów i budynków		brak

Nie wyklucza się istnienia w terenie innych nie wykazanych na niniejszej mapie urządzeń podziemnych, które nie były zgłoszone do inwentaryzacji

„GEOMIX" Usługi Geodezyjne
mgr inż. Krzysztof Rygol
04-998 W-wa, ul. Ogórkowa 45/2
NIP 952-101-58-59, Reg 01041972S
tel.: 601-820-713

GEODETA UPRAWNIONY
mgr inż. Tomasz Kałaska
upr. geod. 14717
tel. 608-[illegible]
24.12.2017

Wykonawca — Kierownik robót

Poświadcza się, że niniejszy dokument został opracowany w wyniku prac geodezyjnych i kartograficznych, których rezultat stanowi operat techniczny wpisany do ewidencji materiałów państwowego zasobu geodezyjnego i kartograficznego
Przedsiębiorstwo Geodezyjne i Kartograficzne w Warszawie
Identyfikator ewidencyjny nadany mu przez operat techniczny: 2017/15440
z up. PREZESA M.ST. WARSZAWY
Imię i nazwisko osoby technicznej odpowiedzialnej za wykonanie operatu technicznego: Anna Kietlszek
Data wykonania operatu technicznego: 2017 GRU. 06
Imię i nazwisko osoby upoważnionej do wydania materiałów zasobu: Anna Kietlszek
w Biurze Geodezji i Katastru

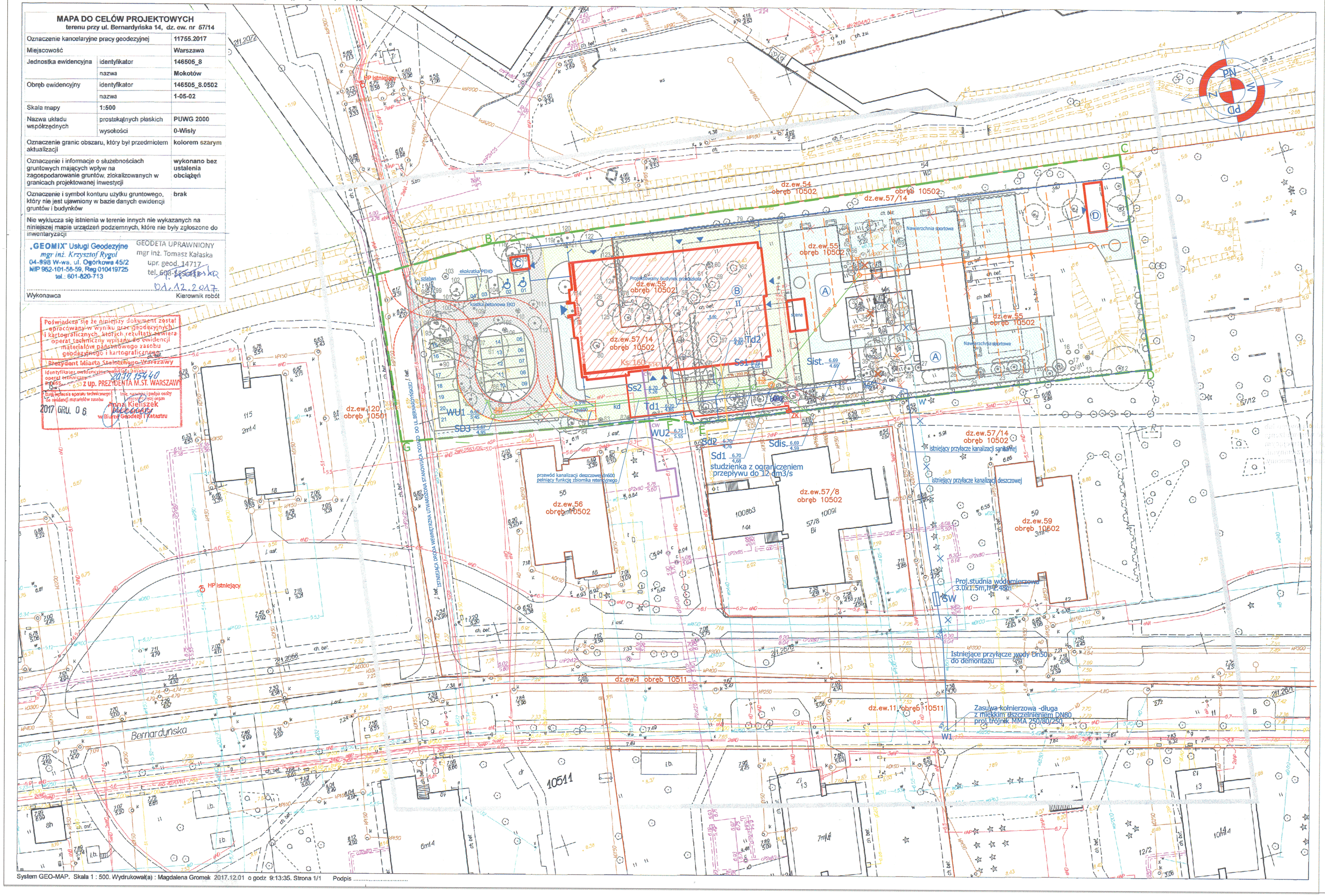

System GEO-MAP. Skala 1 : 500. Wydrukował(a) : Magdalena Gromek 2017.12.01 o godz 9:13:35. Strona 1/1 Podpis .....

LEGENDA:

- Projektowany budynek przedszkola
- Projektowana nawierzchnia typu ciężkiego, z kostki EKO
- Chodnik z kostki betonowej
- Projektowana nawierzchnia typu ciężkiego, z ekokratki PEHD
- Nawierzchnia sportowa
- (A) Istniejący budynek przedszkola- do rozbiórki
- (B) Projektowany budynek przedszkola
- (C) Projektowana wiata śmietnikowa
- (D) Wiata na zabawki
- Projektowane ogrodzenie, furtka, brama
- Wejście główne do budynku
- Wejścia do budynku, zapleczy, wiat
- II Liczba kondygnacji
- e / ZK projektowane przyłącze energetyczne
- k projektowane przyłącze kanalizacyjne
- kd projektowane przyłącze kanalizacji deszczowej
- cw projektowane przyłącze ciepłownicze
- w projektowane przyłącze wodociągowe
- t projektowane przyłącze teletechniczne
- 19 Drzewa i krzewy objęte ochroną, do zachowania
- 23 Drzewa i krzewy objęte ochroną, do wycinki
- 19 Drzewa i krzewy nie objęte ochroną, do zachowania
- 23 Drzewa i krzewy nie objęte ochroną, do wycinki
- w projektowane przyłącze wodociągowe
- w istniejące przyłącze do demontażu
- t / w projektowane przyłącze wodociągowe
- t / w projektowane przyłącze wodociągowe
- t / w projektowane przyłącze wodociągowe
- t

UWAGA
Kopia mapy do celów projektowych, potwierdzona przez projektanta za zgodność z oryginałem.

KONOPINSCY.PL PROJEKTOWANIE EKONOMICZNE, KONSULTING, ARCHITEKTURA. TEL. 602 109 276

BUDOWA BUDYNKU PRZEDSZKOLA W WARSZAWIE PRZY UL. BERNARDYŃSKIEJ 14 WRAZ Z TOWARZYSZĄCĄ INFRASTRUKTURĄ NA DZIAŁCE EW. NR 55 I CZĘŚCI DZIAŁKI 57/14 W OBRĘBIE 1-05-02 MOKOTÓW ORAZ ROZBIÓRKA ISTNIEJĄCEGO BUDYNKU

ZAGOSPODAROWANIE TERENU - PRZYŁĄCZA INSTALACYJNE

PROJEKTOWAŁ: MGR INŻ. TOMASZ BARTODZIEJSKI UPR. WA/03/90		ADRES INWESTYCJI	Warszawa, ul. Bernardyńska 14 dz. nr ew. 55 i części działki 57/14 obręb 1-05-02 Mokotów
SPRAWDZAŁ: MGR INŻ. MARIA FLORAK UPR. IS-152/76		INWESTOR	MIASTO STOŁECZNE WARSZAWA DZIELNICA MOKOTÓW RAKOWIECKA 25/27, 02-517 Warszawa
		DATA	04.2018
		BRANŻA	ZAGOSPODAROW.
FAZA	PROJEKT BUDOWLANY	SKALA	1:500

Z2

Nr uzg. 1302 / 2018
MIEJSKIE PRZEDSIĘBIORSTWO WODOCIĄGÓW I KANALIZACJI
W M.ST. WARSZAWIE SPÓŁKA AKCYJNA
Pl. Starynkiewicza 5 02-015 Warszawa

PROJEKT NINIEJSZY UZGODNIONO Z UWAGAMI
Nr 1-Nr 14 WYSZCZEGÓLNIONYMI POD PIECZĄTKĄ

Warszawa, dnia 09.07.2018 r.

SPRAWDZIŁ SPECJALISTA
Lidia Polita

KIEROWNIK
KIEROWNIK
WYDZIAŁU PRZYŁĄCZY
WODOCIĄGOWYCH i KANALIZACYJNYCH
Bożena Paczkowska

1 PRZED PRZYSTĄPIENIEM DO REALIZACJI PRZYŁĄCZY WODOCIĄGOWYCH / KANALIZACYJNYCH NALEŻY ZGŁOSIĆ SIĘ Z UZGODNIONYM PROJEKTEM DO DZIAŁU REALIZACJI INWESTYCJI i REMONTÓW W PIONIE ROZWOJU MPWiK S.A. w m.st. WARSZAWA UL. BRUKSELSKA 21, 03-973 WARSZAWA W CELU ZAWARCIA UMOWY O PEŁNIENIE NADZORU NAD BUDOWĄ

2 MIEJSKIE PRZEDSIĘBIORSTWO WODOCIĄGÓW i KANALIZACJI w m. st. Warszawie SPÓŁKA AKCYJNA nie ponosi odpowiedzialności za sprawy własności terenu, przez który przebiega połączenie wodociągowe i kanalizacyjne ujęte w niniejszym projekcie

3 DALSZA ROZBUDOWA INSTALACJI WOD.-KAN. NA TERENIE NIERUCHOMOŚCI NIE OBJĘTA NINIEJSZYM PROJEKTEM MOŻE BYĆ REALIZOWANIA TYLKO w OPARCIU o NOWY ZATWIERDZONY PROJEKT

4 Za rozwiązanie techniczne instalacji wod.-kan. na terenie obiektu odpowiada projektant.

5 Wodomierz dostarcza i montuje MPWiK w m.st. Warszawie Spółka Akcyjna

6 Połączenie kołnierzowe wykonać na śruby ze stali nierdzewnej kwasoodpornej.

7 DO KANAŁU ŚCIEKOWEGO NIE WOLNO ODPROWADZAĆ WÓD OPADOWYCH

8 Budowę przewodów kanalizacyjnych podziemnych należy rozpocząć od ~~kanału ulicznego~~ istniejącego przyłącza kanalizacji sanitarnej oraz istniejącego przyłącza kanalizacji deszczowej po uprzednim sprawdzeniu rzędnych.

9 Tłuszcz, błoto i związki ropopochodne z osadników i separatorów należy usuwać poza obręb kanalizacji miejskiej.

10 Do kanałów nie wolno odprowadzać ścieków o temperaturze ponad 35°C

11 Jeżeli w trakcie budowy przyłącza wodociągowego lub kanalizacyjnego zajdzie konieczność wprowadzenia zmian nie wynikających z kolizji z istniejącym uzbrojeniem lub innymi przeszkodami podziemnymi, należy złożyć do uzgodnienia w Spółce projekt zamienny.

12 Po wybudowaniu nowego przyłącza wodociągowego istniejące połączenie wody należy odciąć i zdemontować pod nadzorem technicznym Zakładu Sieci Wodociągowej MPWiK w m. st. Warszawie S.A. przy ul. Stanisława Mikkego 4

13 Uzgodnienie ważne 3 lata

14 DO KANAŁU DESZCZOWEGO (MELIORACYJNEGO) NIE WOLNO ODPROWADZAĆ ŚCIEKÓW SANITARNYCH

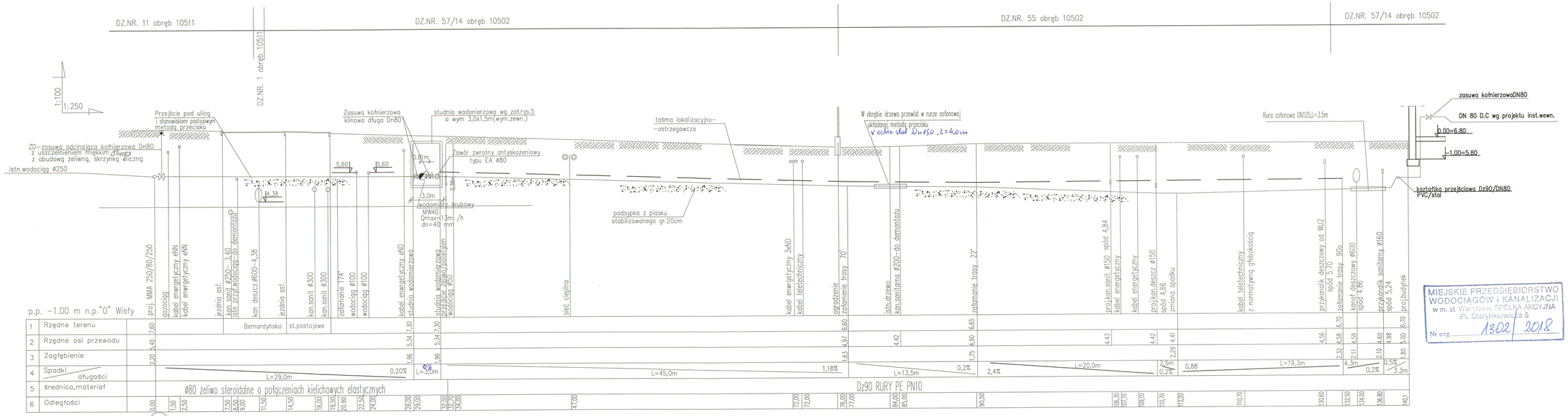

istn Dn250 rury zb.

UWAGI

1. Rury ø80 kielichowe z żeliwa sferoidalnego o połączeniach kielichowych elastycznych odcinek do studni wodomierzowej
2. Rury Dz90 PVC odcinek os SW do budynku
3. Wodociąg układać na podsypce piaskowej gr 20cm
4. Nad przyłączem z PVC układać taśmę lokalizacyjną 30cm nad przewodem

MIEJSKIE PRZEDSIĘBIORSTWO WODOCIĄGÓW i KANALIZACJI w m. st. Warszawie SPÓŁKA AKCYJNA Pl. Starynkiewicza 5
Nr uzg. 1302 / 2018

KONOPIŃSCY.PL PROJEKTOWANIE EKONOMICZNE, KONSULTING, ARCHITEKTURA. TEL. 602 109 276

BUDOWA BUDYNKU PRZEDSZKOLA PRZY UL. BERNARDYŃSKIEJ 14 W WARSZAWIE

PROJEKT: PRZYŁĄCZA WOD-KAN

PROJEKTOWAŁ: MGR INŻ. TOMASZ BARTODZIEJSKI UPR. WA103/90		ADRES INWESTYCJI	Warszawa, ul. Bernardyńska 14 dz. nr ewid 55 obręb 10-502
SPRAWDZAŁ: MGR INŻ. MARIA FLORAK UPR. IS-152/76		INWESTOR	MIASTO STOŁECZNE WARSZAWA DZIELNICA MOKOTÓW RAKOWIECKA 25/27, 02-517 Warszawa
TYTUŁ RYSUNKU: PROFIL PRZYŁĄCZA WODY		DATA	06.2018
		BRANŻA	SANITARNA
FAZA	PROJEKT BUDOWLANO-WYKONAWCZY	SKALA	1:100

IS2

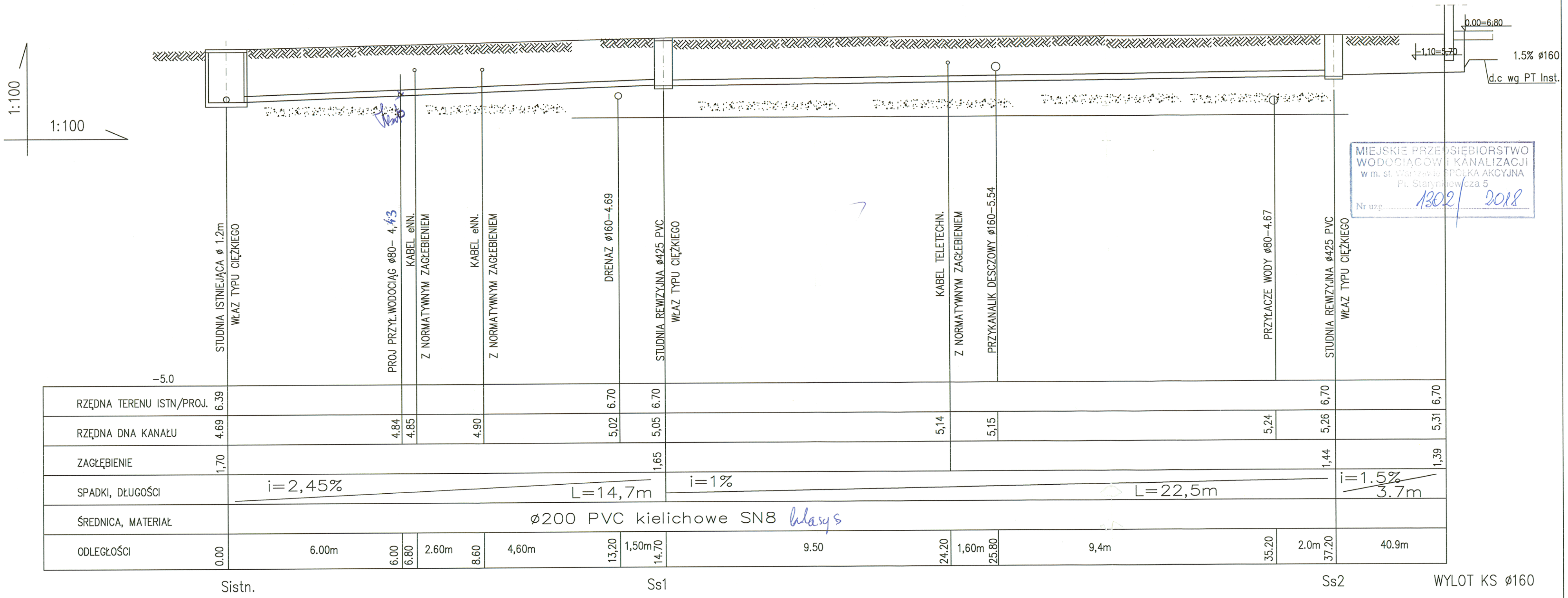

MIEJSKIE PRZEDSIĘBIORSTWO WODOCIĄGÓW I KANALIZACJI w m. st. Warszawie SPÓŁKA AKCYJNA Pl. Starynkiewicza 5 Nr uzg. 1302/2018

Uwagi

1. Kanały z PVC układać na podsypce piaskowej gr.20cm dobrze zagęszczonej
2. Studnie z PVC ø425 kryte włazem typu ciężkiego

KONOPIŃSCY.pl PROJEKTOWANIE EKONOMICZNE, KONSULTING, ARCHITEKTURA. TEL. 602 109 276

BUDOWA BUDYNKU PRZEDSZKOLA PRZY UL. BERNARDYŃSKIEJ 14 W WARSZAWIE

PROJEKT: PRZYŁĄCZA WOD-KAN

PROJEKTOWAŁ: MGR INŻ. TOMASZ BARTODZIEJSKI UPR. WA103/90		ADRES INWESTYCJI	Warszawa, ul. Bernardyńska 14 dz. nr ewid 55 obręb 10–502
SPRAWDZAŁ: MGR INŻ. MARIA FLORAK UPR. IS–152/76		INWESTOR	MIASTO STOŁECZNE WARSZAWA DZIELNICA MOKOTÓW RAKOWIECKA 25/27, 02–517 Warszawa
TYTUŁ RYSUNKU: PROFIL PRZYKANALIKA KS		DATA	06.2018
		BRANŻA	SANITARNA
FAZA	PROJEKT BUDOWLANO–WYKONAWCZY	SKALA	1:100

S3

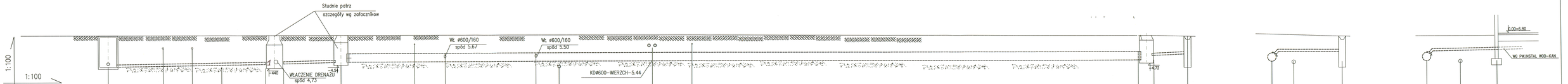

MIEJSKIE PRZEDSIĘBIORSTWO WODOCIĄGÓW I KANALIZACJI w m. st. Warszawie Spółka Akcyjna
Nr erg. 1302 / 2018

Uwagi

1. Kanały z PVC układać na podsypce piaskowej gr.20cm dobrze zagęszczonej
2. Studnie z PVC ø425 kryte włazem typu ciężkiego

KONOPIŃSCY PROJEKTOWANIE EKONOMICZNE, KONSULTING, ARCHITEKTURA, TEL. 602 109 276

BUDOWA BUDYNKU PRZEDSZKOLA PRZY UL. BERNARDYŃSKIEJ 14 W WARSZAWIE

PRODUKT: PRZYŁĄCZA WOD-KAN

PROJEKTOWAŁ: MGR INŻ. TOMASZ BARTOSZEJSKI UPR. WK/03/96		ADRES INWESTYCJI	Warszawa, ul. Bernardyńska 14 dz. nr ewid 55 obręb 10–502
SPRAWDZAŁ: MGR INŻ. MARIA FLORAK UPR. IS–152/76		INWESTOR	MIASTO STOŁECZNE WARSZAWA DZIELNICA MOKOTÓW RAKÓWIECKA 25/27, 02–517 Warszawa
TYTUŁ RYSUNKU: PROFIL PRZYKANALIKA KD		DATA	06.2018
		BRANŻA	SANITARNA
FAZA	PROJEKT BUDOWLANO–WYKONAWCZY	SKALA	1:100

S4

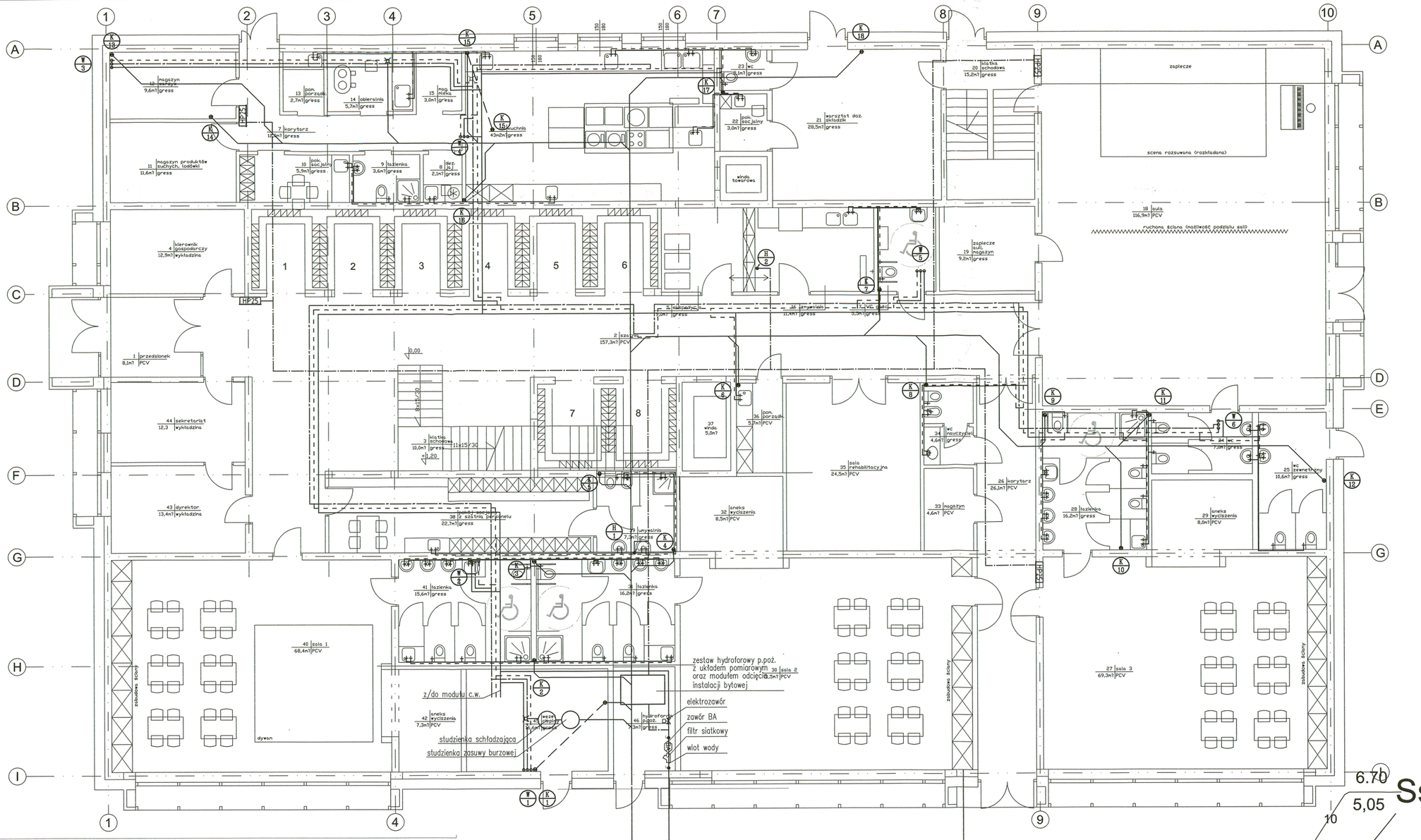

Oznaczenia:

- przewody instalacji z.w., c.w. i cyrkulacji
- przewody instalacji hydrantowej
- HP25 – hydrant HP25
- pion instalacji hydrantowej
- przewody kanalizacji sanitarnej podposadzkowej
- przewody kanalizacji sanitarnej prowadzone pod stropem
- piony kanalizacji sanitarnej
- piony z.w., c.w. i cyrkulacji

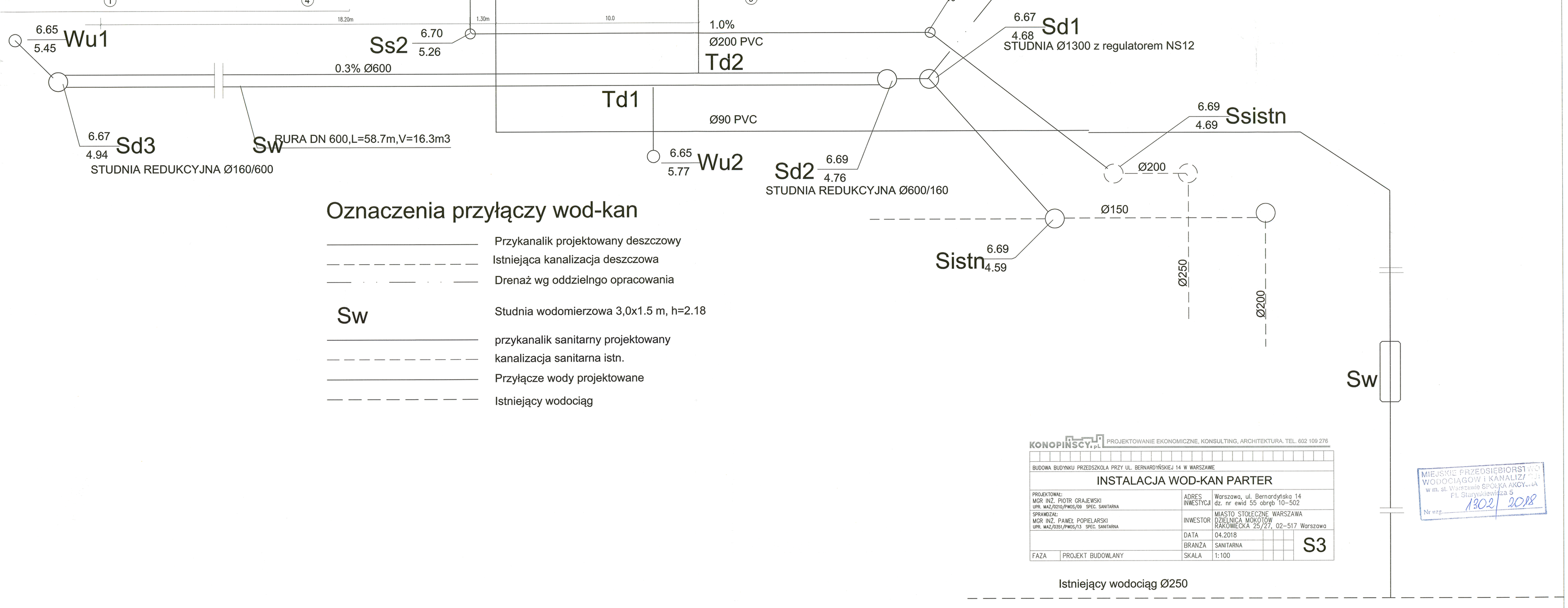

Oznaczenia przyłączy wod-kan

- Przykanalik projektowany deszczowy
- Istniejąca kanalizacja deszczowa
- Drenaż wg oddzielngo opracowania
- Sw – Studnia wodomierzowa 3,0x1.5 m, h=2.18
- przykanalik sanitarny projektowany
- kanalizacja sanitarna istn.
- Przyłącze wody projektowane
- Istniejący wodociąg

KONOPINSCY.pl PROJEKTOWANIE EKONOMICZNE, KONSULTING, ARCHITEKTURA. TEL. 602 109 276

BUDOWA BUDYNKU PRZEDSZKOLA PRZY UL. BERNARDYŃSKIEJ 14 W WARSZAWIE

INSTALACJA WOD-KAN PARTER

PROJEKTOWAŁ: MGR INŻ. PIOTR GRAJEWSKI UPR. MAZ/0210/PWOS/09 SPEC. SANITARNA	ADRES INWESTYCJI	Warszawa, ul. Bernardyńska 14 dz. nr ewid 55 obręb 10-502	
SPRAWDZAŁ: MGR INŻ. PAWEŁ POPIELARSKI UPR. MAZ/0351/PWOS/13 SPEC. SANITARNA	INWESTOR	MIASTO STOŁECZNE WARSZAWA DZIELNICA MOKOTÓW RAKOWIECKA 25/27, 02-517 Warszawa	
	DATA	04.2018	S3
	BRANŻA	SANITARNA	
FAZA PROJEKT BUDOWLANY	SKALA	1:100	

MIEJSKIE PRZEDSIĘBIORSTWO WODOCIĄGÓW I KANALIZACJI w m. st. Warszawie SPÓŁKA AKCYJNA Pl. Starynkiewicza 5
Nr uzg. 1302/2018

rys.5

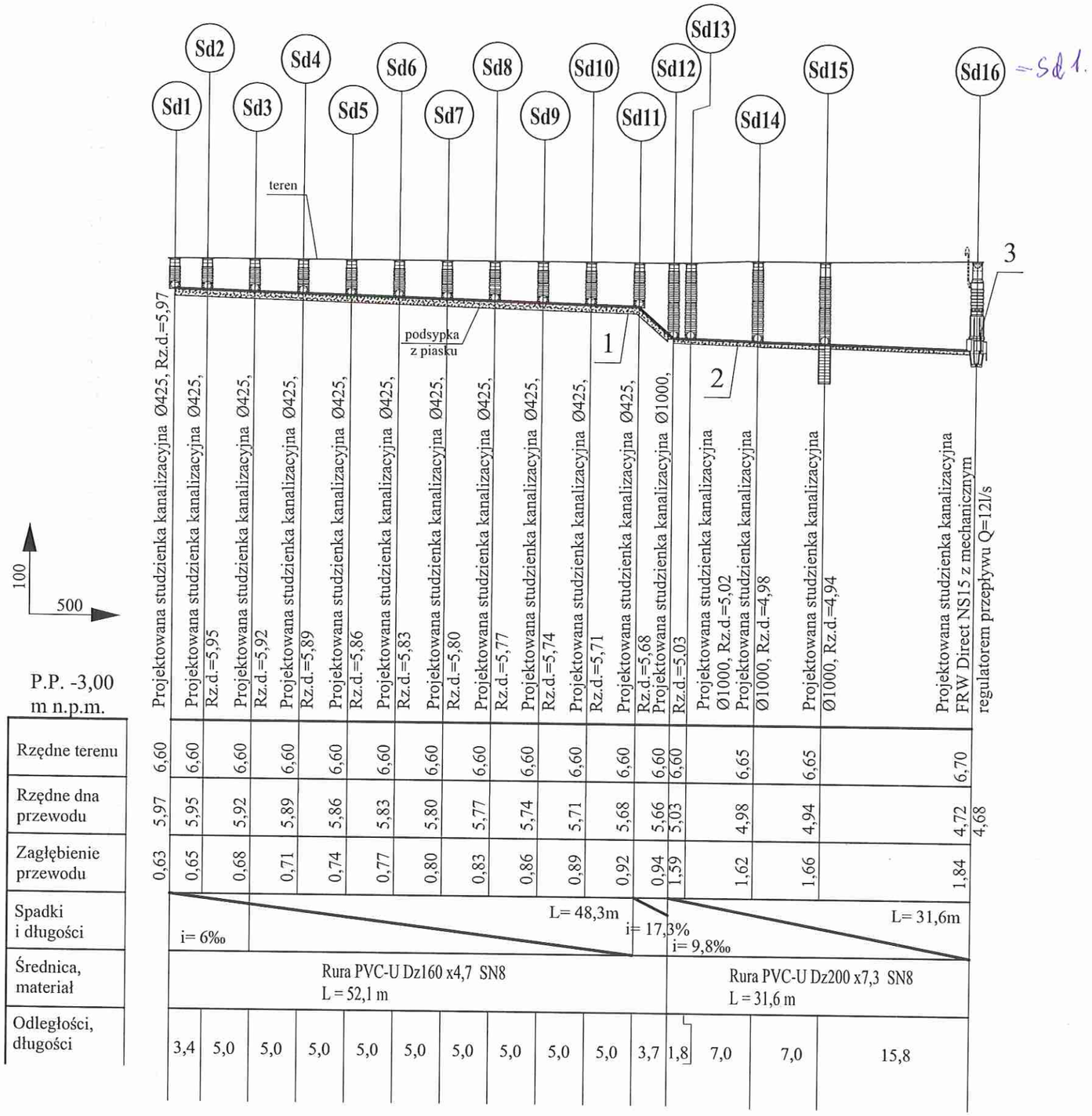

UWAGI:

1. ODCINKI WYKOPU POD RUROCIĄG W POBLIŻU KOLIZJI Z ISTNIEJĄCYM UZBROJENIEM TERENU NALEŻY WYKONYWAĆ RĘCZNIE PRZY ZACHOWANIU SZCZEGÓLNEJ OSTROŻNOŚCI. ISTNIEJĄCE PRZEWODY NALEŻY ZABEZPIECZYĆ W WYKOPIE ZGODNIE Z WYTYCZNYMI ODPOWIEDNICH NORM;

2. ZE WZGLĘDU NA NIEWIELKIE ZAGŁĘBIENIE KANALIZACJI, KOLIZJE RUROCIĄGU Z ISTNIEJĄCYM UZBROJENIEM POKAZANE SĄ NA PZT RYS. S1

3. W PRZYPADKU ZASTOSOWANIA WIERZNIEJ WARSTWY SŁABO PRZEPUSZCZALNEJ DRENAŻ NALEŻY UKŁADAĆ MOŻLIWIE NAJPŁYCEJ.

MIEJSKIE PRZEDSIĘBIORSTWO WODOCIĄGÓW i KANALIZACJI w m. st. Warszawie SPÓŁKA AKCYJNA Pl. Starynkiewicza 5
Nr uzg. 1302 / 2018

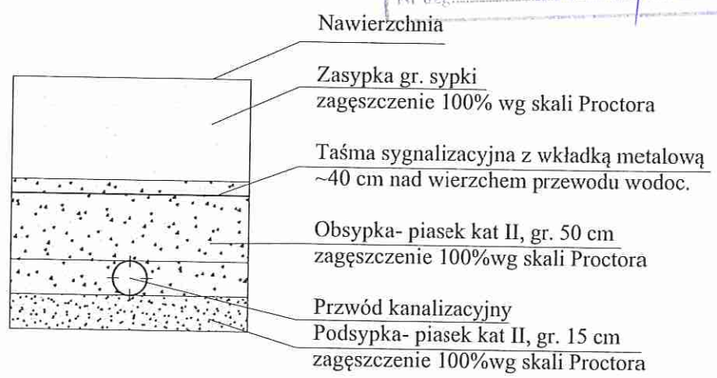

Poz.	Ilość Jedn.	Wyszczególnienie	Jedn.	Całk.
			Masa (kg)	
3	1 kpl	Studzienka kanalizacyjna FRW Direct NS15 z mechanicznym regulatorem przepływu Q=12l/s Ø1300	–	
2	32 m	Rura PVC-U Dz200 x7,3 SN8	–	
1	53 m	Rura PVC-U Dz160 x4,7 SN8	–	

KONOPINSCY.pl PROJEKTOWANIE EKONOMICZNE, KONSULTING, ARCHITEKTURA. TEL. 602 109 276

BUDOWA BUDYNKU PRZEDSZKOLA W WARSZAWIE PRZY UL. BERNARDYŃSKIEJ 14 WRAZ Z TOWARZYSZĄCĄ INFRASTRUKTURĄ NA DZIAŁCE EW. NR 55 I CZĘŚCI DZIAŁKI 57/14 W OBRĘBIE 1-05-02 MOKOTÓW ORAZ ROZBIÓRKA ISTNIEJĄCEGO BUDYNKU

KANALIZACJA DESZCZOWA - PROFILE nr 6

PROJEKTOWAŁ:
mgr inż. Tomasz Wasilewski
upr. nr LOD/3374/PWBS/17 SPEC. INSTALACJE SANITARNE

SPRAWDZIŁ:
mgr inż. Tomasz Bartodziejski
upr. nr MAZ/IS/3157/01 SPEC. INSTALACJE SANITARNE

ADRES INWESTYCJI	Warszawa, ul. Bernardyńska 14 dz. nr ew. 55 i części działki 57/14 obręb 1-05-02 Mokotów
INWESTOR	MIASTO STOŁECZNE WARSZAWA DZIELNICA MOKOTÓW RAKOWIECKA 25/27, 02-517 Warszawa
DATA	06.2018
BRANŻA	SANITARNA
SKALA	1:100/500

FAZA: PROJEKT BUDOWLANY

S8

.....
m.p. organu wydającego

Województwo: **mazowieckie**
Powiat: **m.st.Warszawa**
Jednostka ewidencyjna: **m.st.Warszawa Dzielnica Mokotów**
Identyfikator jedn. ewid.: **146505_8**
Identyfikator obrębu: **146505_8.0502**

INFORMACJA Z EWIDENCJI GRUNTÓW
WYŁĄCZNIE DLA CELÓW SŁUŻBOWYCH
w/g stanu na dzień 2017-10-17 GODZ. 12:57

Informacje o DZIAŁCE

położenie działki	/UL. BERNARDYŃSKA				
obręb ewidencyjny	**0502**	numer ewidencyjny działki	**57/14**	JR	**G.144**
powierzchnia nieruchomości	31302m^2	numer KW	200568		
powierzchnia działki w/g użytków i klas w m^2	B	31302			
numer sekcji mapy					
Uwagi					
Inne dokumenty własności					

Nr ewidencyjny budynku:

Lista właścicieli i władających ww. działką

Nr. Lok	Nr ewid bud.	KW lokalu	Nazwa/Nazwisko i imię (imiona rodziców) Siedziba /adres	Udział w lokalu	Charakter władania	Udział w gruncie
			MIASTO STOŁECZNE WARSZAWA 00-950 WARSZAWA UL. PLAC BANKOWY 3/5		WŁAŚCICIEL	1
			ZAKŁAD GOSPODAROWANIA NIERUCHOMOŚCIAMI W DZIELNICY MOKOTÓW M.ST.WARSZAWY 02-660 Warszawa ul. Irysowa 19		ADMINISTRATOR	

Dokumenty, związane z wybraną działką, oczekujące na wprowadzenie zmiany:

Nr NDEZ	Obręb	Nr działki

Wykonał: MICHAŁ SALAK (WIR)

KIEROWNIK REFERATU INWESTYCJI I REMONTÓW KOMUNALNYCH WYDZIAŁU GOSPODARKI I INFRASTRUKTURY DZIELNICY MOKOTÓW
Michał Salak

- Koniec zestawienia -

Warszawa, dnia 2017-10-17

.....

m.p. organu wydającego

Województwo: **mazowieckie**
Powiat: **m.st.Warszawa**
Jednostka ewidencyjna: **m.st.Warszawa Dzielnica Mokotów**
Identyfikator jedn. ewid.: **146505_8**
Identyfikator obrębu: **146505_8.0502**

INFORMACJA Z EWIDENCJI GRUNTÓW
WYŁĄCZNIE DLA CELÓW SŁUŻBOWYCH
w/g stanu na dzień 2017-10-17 GODZ. 12:56

Informacje o DZIAŁCE

położenie działki	ul. Bernardyńska 14				
obręb ewidencyjny	**0502**	numer ewidencyjny działki	**55**	JR	**G.1**
powierzchnia nieruchomości	4787m^2	numer KW	WA2M/00470950/0		
powierzchnia działki w/g użytków i klas w m^2	Bi	4787			
numer sekcji mapy					
Uwagi					
Inne dokumenty własności					

Nr ewidencyjny budynku: ul. Bernardyńska 14 -1010_BUD

Lista właścicieli i władających ww. działką

Nr. Lok	Nr ewid bud.	KW lokalu	Nazwa/Nazwisko i imię (imiona rodziców) Siedziba /adres	Udział w lokalu	Charakter władania	Udział w gruncie
			MIASTO STOŁECZNE WARSZAWA 00-950 WARSZAWA UL. PLAC BANKOWY 3/5		WŁAŚCICIEL	1
			PRZEDSZKOLE NR 326 02-904 Warszawa ul. Bernardyńska 14		UŻYTKOWNIK	

Dokumenty, związane z wybraną działką, oczekujące na wprowadzenie zmiany:

Nr NDEZ	Obręb	Nr działki

Wykonał: MICHAŁ SALAK (WIR)

KIEROWNIK REFERATU INWESTYCJI I REMONTÓW KUBATUROWYCH WYDZIAŁU WŁASNOŚCI I INFRASTRUKTURY dla DZIELNICY MOKOTÓW

Michał Salak

- Koniec zestawienia -

Warszawa, dnia 2017-10-17

.....

m.p. organu wydającego

Województwo:	**mazowieckie**
Powiat:	**m.st.Warszawa**
Jednostka ewidencyjna:	**m.st.Warszawa Dzielnica Mokotów**
Identyfikator jedn. ewid.:	**146505_8**
Identyfikator obrębu:	**146505_8.0511**

INFORMACJA Z EWIDENCJI GRUNTÓW

WYŁĄCZNIE DLA CELÓW SŁUŻBOWYCH

w/g stanu na dzień 2018-05-18 GODZ. 14:27

Informacje o DZIAŁCE

położenie działki	/UL. BERNARDYŃSKA					
obręb ewidencyjny	**0511**	numer ewidencyjny działki	**11**	JR	**G.5**	
powierzchnia nieruchomości	3741m^2	numer KW	88828			
powierzchnia działki w/g użytków i klas w m^2	dr	3741				
numer sekcji mapy						
Uwagi						
Inne dokumenty własności						

Nr ewidencyjny budynku:

Lista właścicieli i władających ww. działką

Nr. Lok	Nr ewid bud.	KW lokalu	Nazwa/Nazwisko i imię (imiona rodziców) Siedziba /adres	Udział w lokalu	Charakter władania	Udział w gruncie
			MIASTO STOŁECZNE WARSZAWA 00-950 WARSZAWA UL. PLAC BANKOWY 3/5		WŁAŚCICIEL	1
			MIĘDZYZAKŁADOWA SPÓŁDZIELNIA MIESZKANIOWA "ENERGETYKA" 00-719 WARSZAWA UL. ZWIERZYNIECKA 8A		UŻYTKOWNIK WIECZYSTY	1

Dokumenty, związane z wybraną działką, oczekujące na wprowadzenie zmiany:

Nr NDEZ	Obręb	Nr działki

Wykonał: MICHAŁ SALAK (WIR)

Warszawa, dnia 2018-05-18

- Koniec zestawienia -

.....

m.p. organu wydającego

Województwo:	**mazowieckie**
Powiat:	**m.st.Warszawa**
Jednostka ewidencyjna:	**m.st.Warszawa Dzielnica Mokotów**
Identyfikator jedn. ewid.:	**146505_8**
Identyfikator obrębu:	**146505_8.0511**

INFORMACJA Z EWIDENCJI GRUNTÓW

WYŁĄCZNIE DLA CELÓW SŁUŻBOWYCH

w/g stanu na dzień 2018-05-18 GODZ. 14:29

Informacje o DZIAŁCE

położenie działki	/UL. BERNARDYŃSKA					
obręb ewidencyjny	**0511**	numer ewidencyjny działki	**1**	JR	**G.27**	
powierzchnia nieruchomości	3557m^2	numer KW	410980			
powierzchnia działki w/g użytków i klas w m^2	dr	3557				
numer sekcji mapy						
Uwagi						
Inne dokumenty własności						

Nr ewidencyjny budynku:

Lista właścicieli i władających ww. działką

Nr. Lok	Nr ewid bud.	KW lokalu	Nazwa/Nazwisko i imię (imiona rodziców) Siedziba /adres	Udział w lokalu	Charakter władania	Udział w gruncie
			MIASTO STOŁECZNE WARSZAWA 00-950 WARSZAWA UL. PLAC BANKOWY 3/5		WŁAŚCICIEL	1

Dokumenty, związane z wybraną działką, oczekujące na wprowadzenie zmiany:

Nr NDEZ	Obręb	Nr działki

Wykonał: MICHAŁ SALAK (WIR)

Warszawa, dnia 2018-05-18

- Koniec zestawienia -

.....

m.p. organu wydającego

Województwo:	**mazowieckie**
Powiat:	**m.st.Warszawa**
Jednostka ewidencyjna:	**m.st.Warszawa Dzielnica Mokotów**
Identyfikator jedn. ewid.:	**146505_8**
Identyfikator obrębu:	**146505_8.0502**

INFORMACJA Z EWIDENCJI GRUNTÓW

WYŁĄCZNIE DLA CELÓW SŁUŻBOWYCH

w/g stanu na dzień 2018-05-18 GODZ. 14:30

Informacje o DZIAŁCE

położenie działki	/UL. BERNARDYŃSKA					
obręb ewidencyjny	**0502**	numer ewidencyjny działki	**58/3**	JR	**G.28**	
powierzchnia nieruchomości	4242m^2	numer KW	WA2M/00485208/2			
powierzchnia działki w/g użytków i klas w m^2	dr	4242				
numer sekcji mapy						
Uwagi						
Inne dokumenty własności						

Nr ewidencyjny budynku:

Lista właścicieli i władających ww. działką

Nr. Lok	Nr ewid bud.	KW lokalu	Nazwa/Nazwisko i imię (imiona rodziców) Siedziba /adres	Udział w lokalu	Charakter władania	Udział w gruncie
			MIASTO STOŁECZNE WARSZAWA 00-950 WARSZAWA UL. PLAC BANKOWY 3/5		WŁAŚCICIEL	1

Dokumenty, związane z wybraną działką, oczekujące na wprowadzenie zmiany:

Nr NDEZ	Obręb	Nr działki

Wykonał: MICHAŁ SALAK (WIR)

Warszawa, dnia 2018-05-18

- Koniec zestawienia -

Ośrodek Dokumentacji Geodezyjnej i Kartograficznej w Warszawie BAZA : 2017.MAP MOKOTOW_J.MAP
id.zgl : BG.6640.11755.2017 id.ew.mat : P.1468.2017.18440 Wykonawca : Geomix-Usługi Geodezyjne mgr inż.Krzysztof Rygol

MAPA DO CELÓW PROJEKTOWYCH

terenu przy ul. Niemcewicza 14, dz. ew. nr 57/14

Oznaczenie kancelaryjne pracy geodezyjnej		11755.2017
Miejscowość		Warszawa
Jednostka ewidencyjna	identyfikator	146509_5
	nazwa	Mokotów
Obręb ewidencyjny	identyfikator	146509_5.0502
	nazwa	1-05-02
Skala mapy	1:500	
Nazwa układu współrzędnych	prostokątnych płaskich	PUWG 2000
	wysokości	0-Wisły
Oznaczenie granic obszaru, który był przedmiotem aktualizacji		kolorem czarnym
Oznaczenie i informacje o głębokościach gruntowych małych spływów na, zagłębopodpiwniczonych gruntach, zlokalizowanych w granicach przyłączonej nieruchomości		wykonano bez ustalenia obciążeń
Oznaczenie i symbol kontaktu użytku gruntowego, który nie jest ujawniony w bazie danych ewidencji gruntów i budynków		brak
Nie wykazano się istnienia w terenie linych nie wykazanych na aktualnej mapie uzbrojeń podziemnych, które nie były zgłoszone do modernizacji		

„GEOMIX" Usługi Geodezyjne
mgr inż. Krzysztof Rygol
04-968 W-wa, ul. Ogórkowa 45/2
NIP 952-101-56-69, Reg 010419725
tel.: 601-520-713

GEODETA UPRAWNIONY
mgr inż. Tomasz Kałaska
upr. geod. 14717
tel. [redacted]

04.12.2017

Wykonawca Kierownik robót

Poświadcza się że niniejszy dokument został opracowany w wyniku prac geodezyjnych i kartograficznych, których rezultaty zawiera operat techniczny wpisany do ewidencji materiałów państwowego zasobu geodezyjnego i kartograficznego

Prezydent Miasta Stołecznego Warszawy
Identyfikator ewidencyjny: 2017/15240
operat techniczny
wpisany do ZSZ z up. PREZYDENTA M.ST. WARSZAWY
Data wpisu operatu technicznego: 2017 GRU. 08
Imię i nazwisko osoby wpisującej operat techniczny do ewidencji
Ewa Kiełczek
Kierownik Referatu
w Wydziale Geodezji i Katastru

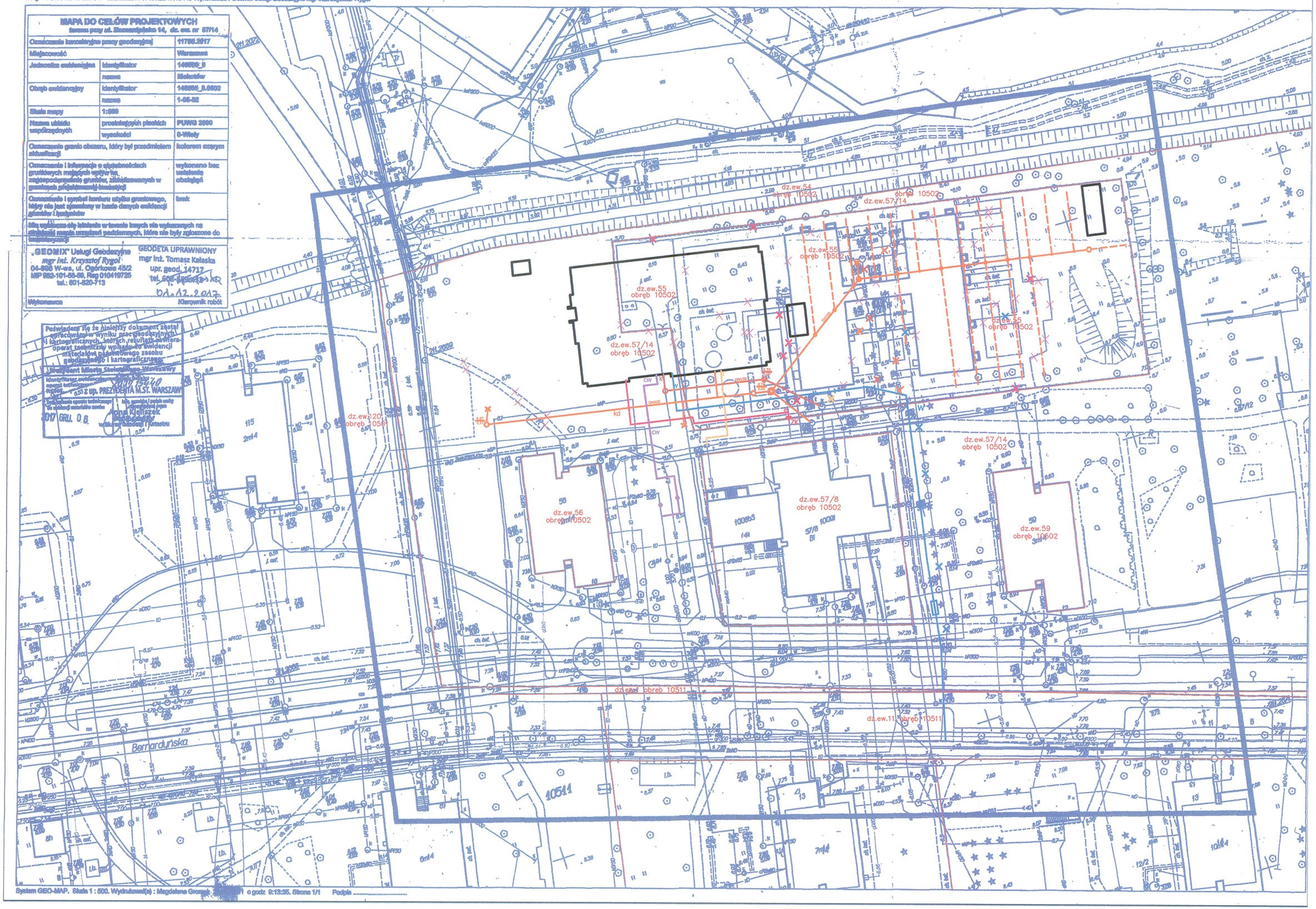

System GEO-MAP. Skala 1 : 500. Wydrukował(a) : Magdalena Grunert [redacted] o godz: 9:13:35. Strona 1/1 Podpis .....

Stanisław Smuga
Hornówek ul. Kurowskiego 54
05 – 080 Izabelin
tel. kom. 0605 231 237

Hornówek dnia 30.04.2018 r.

Komendant Wojewódzki
Państwowej Straży Pożarnej
Woj. Mazowieckiego
00-672 Warszawa
ul. Domaniewska 40

ZAWIADOMIENIE O UZGODNIENIU PROJEKTU BUDOWLANEGO

1. **Nazwa jednostki projektowania**: STANISŁAW KONOPIŃSKI, UL. OSTRZYCKA 1/3 M.59, 04-035 WARSZAWA
2. **Rodzaj i nazwa projektu**: Projekt budowlany .
3. **Nazwa i adres inwestycji**: Przedszkole wraz towarzyszącą infrastrukturą na działce. Warszawa ul. Bernardyńska 14 .Działka ew. nr 55 i części działki 57/14 w obrębie 0502
4. **Data uzgodnienia projektu** – 27.04.2018r.

Dane dotyczące warunków ochrony przeciwpożarowej obiektu.

1. Przeznaczenie obiektu budowlanego: Przedszkole wraz towarzysząca infrastrukturą.
2. Powierzchnia : a) wewnętrzna – całkowita 2275,0m^2
   b) zabudowy 1137,5m^2
   Wysokość: 8,78 m- budynek niski (N)
3. Liczba kondygnacji nadziemnych: 2,
   poziomów podziemnych: 0
4. Warunki usytuowania:
   Odległość budynku od pozostałych działek budowlanych większa niż 8m. Wszystkie ściany zewnętrzne spełniają warunek klasy odporności ogniowej EI30 dla ściany zewnętrznej, której powierzchnia większa niż 65 % klasy odporności ogniowej E 30.
   Nie występują inne obiekty np. stacje paliw obligujące do zachowania większej odległości między obiektami.
5. Kategoria zagrożenia ludzi, maksymalna gęstość obciążenia ogniowego strefy pożarowej:

   ZL II. Łączna liczba dzieci do 200 (8x25) oraz 30 osób dorosłych

   Gęstości obciążenia ogniowego pomieszczeń technicznych określono do 500 MJ/m^2.
6. Zagrożenie wybuchem pomieszczeń oraz przestrzeni zewnętrznych:

   Nie występują pomieszczenia jak i strefy zagrożone wybuchem.
7. Klasa odporności pożarowej:
   Obiekt został zaprojektowany w klasie odporności pożarowej „C", z elementów nie rozprzestrzeniających ognia.
8. Podział obiektu budowlanego na strefy pożarowe:
   Obiekt podzielony na dwie strefy pożarowe. Powierzchnia stref nie przekracza 5000 m^2
   - I strefa pożarowa obejmuje parter i część I p,
   - II strefa pożarowa obejmuje pozostałą część I p,
9. Warunki ewakuacji ludzi lub ich uratowania w inny sposób:
   - długość przejść ewakuacyjnych nie przekracza 40m,
   - przejście nie prowadzi więcej niż przez trzy pomieszczenia,

- długość dojść ewakuacyjnych przy jednym kierunku ewakuacji wynosi 10 m, przy dwóch dojściach nie przekracza 40 m, dla dojścia najkrótszego. Dojścia te nie krzyżują się.
- klatka schodowa do ewakuacji wydzielona ścianami REI 120 i zamykana drzwiami klasy EI60S – oddymiana oknem z oddymianiem i napowietrzana drzwiami na parterze
- korytarz na I p podzielony drzwiami dymoszczelnymi na odcinki nie dłuższe niż 50m
- z obiektu przewidziano 4 wyjścia ewakuacyjne na zewnątrz budynku, każde wyjście nie mniejsze niż 1,20m,
- ewakuację z pierwszego piętra oparto na jednej klatce schodowej wydzielono pożarowo drzwiami EI 60S i oddymianej.
- na poziomie I p zaprojektowano dwie strefy pożarowe.
- szerokość poziomych dróg ewakuacyjnych nie mniejsza niż 200 cm.

10. Urządzenia przeciwpożarowe:
W budynku zaprojektowano następujące instalacje i urządzenia związane z ochroną przeciwpożarową:
    - przeciwpożarowy wyłącznik prądu,
    - hydranty wewnętrzne 25
    - oświetlenie awaryjne (ewakuacyjne)
    - oddymianie klatki schodowych grawitacyjne klapami dymowymi z wspomaganiem mechanicznym.

11. Przygotowanie obiektu i terenu do prowadzenia działań ratowniczo-gaśniczych:

Zaopatrzenie wodne do zewnętrznego gaszenia pożaru 20dm^3/s . Najdalej położony hydrant od rozpatrywanego obiektu j oddalony nie więcej niż 75 m, następny 150 m od niego.
Dojazd pożarowy będzie zapewniony poprzez istniejący zjazd z drogi wewnętrznej stanowiącej dojazd do ul. Bernardyńskiej i projektowany teren utwardzony o nośności 100kN/oś. Zapewniony dostęp do ponad 30% obwodu zewnętrznego budynku zgodnie z §12 pkt. 3 rozporządzenia Dz. U. nr 124 poz. 1030

12. Rozwiązania zamienne do wymagań ochrony przeciwpożarowej;

Nie dotyczy

13. Inne ważne dane:

Dodatkowa wewnętrzna klatka schodowa wydzielona przegrodą budowlaną, o klasie odporności ogniowej EI 15 na poziomie I p, stanowi połączenie poziomu parteru z I p. Nie jest rozpatrywana jako ewakuacyjna.

RZECZOZNAWCA DO SPRAW ZABEZPIECZEŃ PRZECIWPOŻAROWYCH

inż. Stanisław Sługa nr upr. 352/97

Projektowana nawierzchnia chodnika
z kostki betonowej bezfazowej, antyposlizgowej

Projektowane place zabaw - piasek

Zieleń

Nawierzchnia sportowa - sztuczna trawa

Projektowane stojaki na rowery

Ławka

6.60 Projektowana rzędna terenu

Wejście główne do budynku

Wejścia do budynku, zapleczy, wiat

II Liczba kondygnacji

e ZK projektowane przyłącze energetyczne, poza zakresem opracowania i wniosku o pozwolenie na budowę

k projektowane przyłącze kanalizacyjne, poza zakresem opracowania i wniosku o pozwolenie na budowę

kd projektowane przyłącze kanalizacji deszczowej wraz ze zbiornikiem retencyjnym podziemnym, poza zakresem opracowania i wniosku o pozwolenie na budowę

cw projektowane przyłącze ciepłownicze, poza zakresem opracowania i wniosku o pozwolenie na budowę

w projektowane przyłącze wodociągowe, poza zakresem opracowania i wniosku o pozwolenie na budowę

projektowane przyłącze teletechniczne, poza zakresem opracowania i wniosku o pozwolenie na budowę

19 Drzewa i krzewy objęte ochroną, do zachowania

23 Drzewa i krzewy objęte ochroną, do wycinki

19 Drzewa i krzewy nie objęte ochroną, do zachowania

23 Drzewa i krzewy nie objęte ochroną, do wycinki

Projektowany żywopłot - tuje

Projektowane nasadzenia - drzewo liściaste duże, np. klon zwyczajny, orientacyjna średnica korony sadzonki/ orientacyjna średnica korony docelowa. Drzewa na parkingu należy kształtować poprzez podcinanie tak, aby nie ograniczać wymaganej wysokości drogi pożarowej

Projektowane nasadzenia - drzewo liściaste średnie, np. bez czarny, jarzębina, średnica korony sadzonki / orientac. średnica korony docelowa. Drzewa na parkingu należy kształtować poprzez podcinanie tak, aby nie ograniczać wymaganej wysokości drogi pożarowej

RZECZOZNAWCA DO SPRAW ZABEZPIECZEŃ PRZECIWPOŻAROWYCH
inż. Stanisław Smuga nr upr. 352/97
Zgodność projektu z wymogami ochrony przeciwpożarowej stwierdzam
bez uwag z uwagami
Warszawa, dnia 27.04.2013

Uzgodniono pod względem wymagań inwentaryzacyjnych i zdrowotnych bez zastrzeżeń
mgr inż. ROMUALD KLASA
Rzeczoznawca do spraw zasiedlania budynków
nr uprawnień 5-SB-1/1991 w zakresie
bez przesłanek bez ograniczeń
zam. 01-640 Warszawa, ul. Zaciszna 21 m 2
tel. 22 832 [illegible] (podpis)
2013 -04- 27
B4-114

ZA ZGODNOŚĆ Z ORYGINAŁEM

MAZOWIECKA OKRĘGOWA IZBA ARCHITEKTÓW RP
MA-1282
MA/KK/007/02
Stanisław Konopiński

UWAGA

Kopia mapy do celów projektowych, potwierdzona przez projektanta za zgodność z oryginałem. Przeskalowana ze skali 1:500 na skalę 1:250 w celu uczytelnienia projektu zagospodarowania terenu.

KONOPIŃSCY.pl PROJEKTOWANIE EKONOMICZNE, KONSULTING, ARCHITEKTURA. TEL. 602 109 276

BUDOWA BUDYNKU PRZEDSZKOLA PRZY UL. BERNARDYŃSKIEJ 14 W WARSZAWIE

ZAGOSPODAROWANIE DZIAŁKI

PROJEKTOWAŁ: MGR INŻ. ARCH. STANISŁAW KONOPIŃSKI UPR. MA/KK/007/02 SPEC. ARCHITEKTONICZNA	ADRES INWESTYCJI	Warszawa, ul. Bernardyńska 14 dz. nr ewid 55 obręb 10-502
SPRAWDZAŁ: MGR INŻ. ARCH. AGNIESZKA SOCHACKA UPR. MA/080/11 SPEC. ARCHITEKTONICZNA	INWESTOR	MIASTO STOŁECZNE WARSZAWA DZIELNICA MOKOTÓW RAKOWIECKA 25/27, 02-517 Warszawa