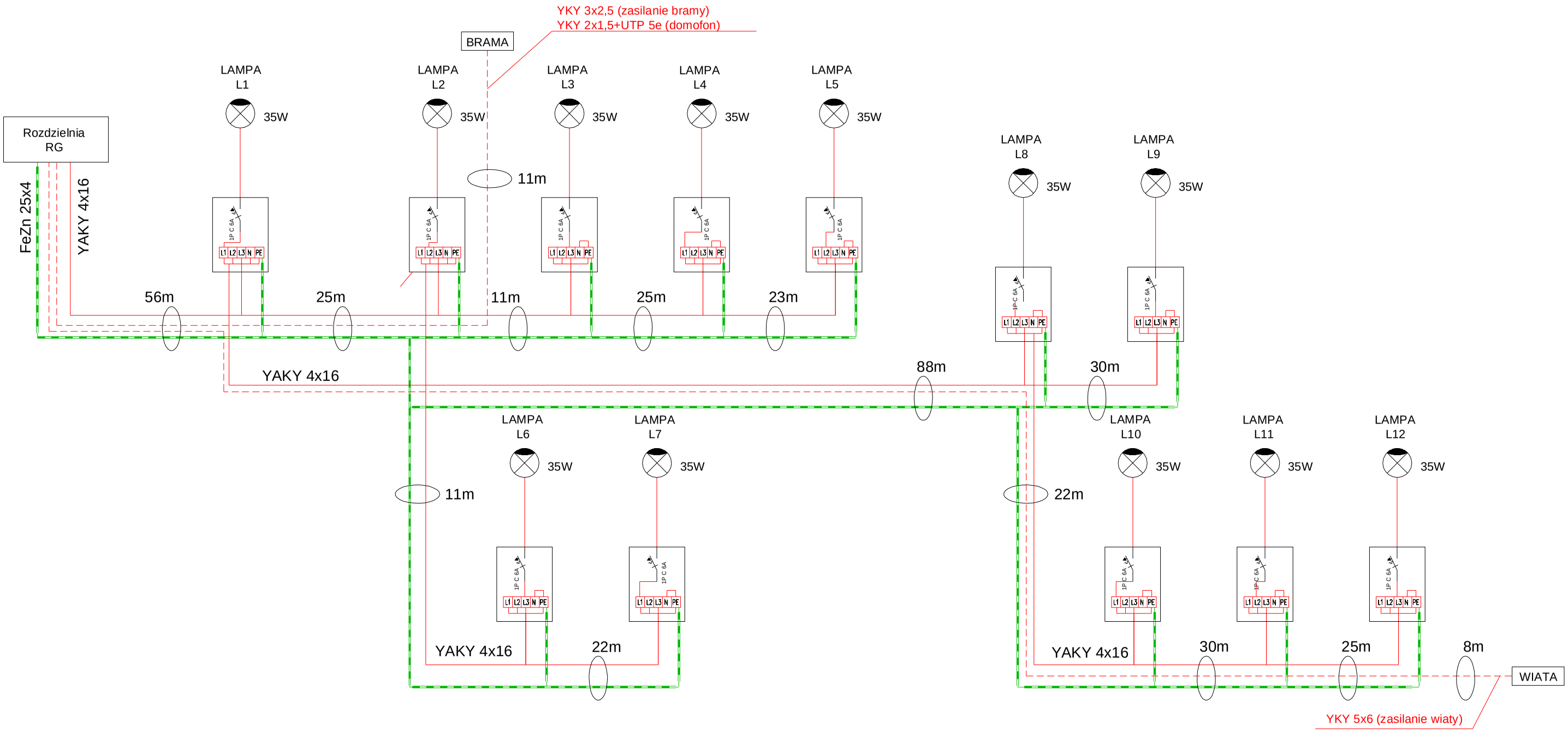

KONOPINSCY.pl PROJEKTOWANIE EKONOMICZNE, KONSULTING, ARCHITEKTURA. TEL. 602 109 276

BUDOWA BUDYNKU PRZEDSZKOLA W WARSZAWIE PRZY UL. BERNARDYŃSKIEJ 14 WRAZ Z TOWARZYSZĄCĄ INFRASTRUKTURĄ NA DZIAŁCE EW. NR 55 I CZĘŚCI DZIAŁKI 57/14 W OBRĘBIE 1-05-02 MOKOTÓW ORAZ ROZBIÓRKA ISTNIEJĄCEGO BUDYNKU

SCHEMAT PODŁACZENIA KABLI W TERENIE

PROJEKTOWAŁ: MGR INŻ. SŁAWOMIR RADZISZEWSKI UPR. MAZ/0540/POOE/14 SPEC. ELEKTRYCZNA	ADRES INWESTYCJI	Warszawa, ul. Bernardyńska 14 dz. nr ew. 55 i części działki 57/14 obręb 1-05-02 Mokotów
SPRAWDZIŁ: MGR INŻ. Mirosław Konca UPR. CIE13/86 SPEC. ELEKTRYCZNA	INWESTOR	MIASTO STOŁECZNE WARSZAWA DZIELNICA MOKOTÓW RAKOWIECKA 25/27, 02-517 Warszawa
	DATA	07.2018
	BRANŻA	ELEKTRYCZNA
FAZA: PROJEKT WYKONAWCZY	SKALA	1:10

E24